OCARIZ

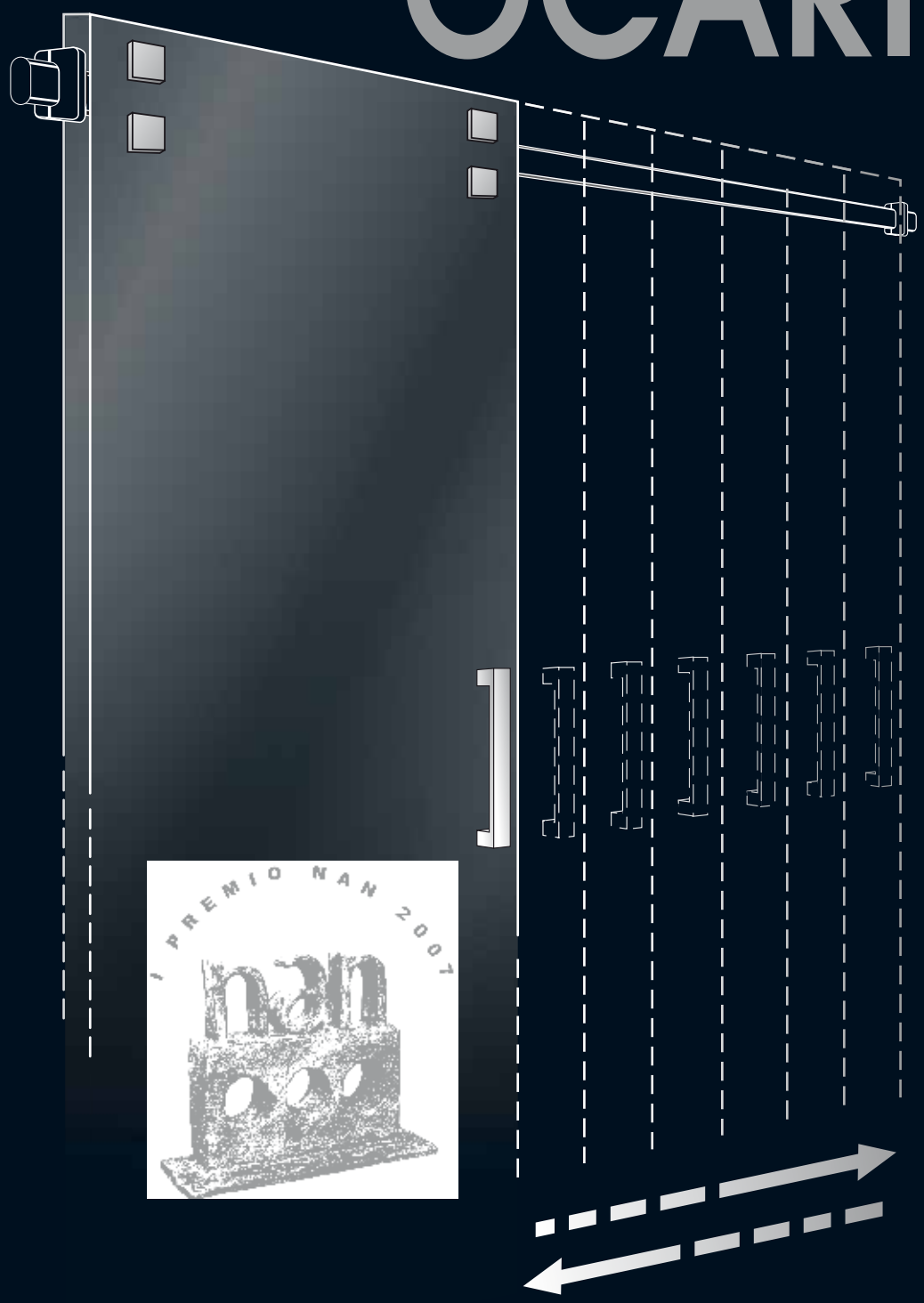

HERRAJES
PUERTA
CORREDERA

MADERA
VIDRI

HERRAJES OCARIZ

HERRAJES PUERTA CORREDERA DE SOBREPONER

MADERA VIDRI

HERRAJES OCARIZ

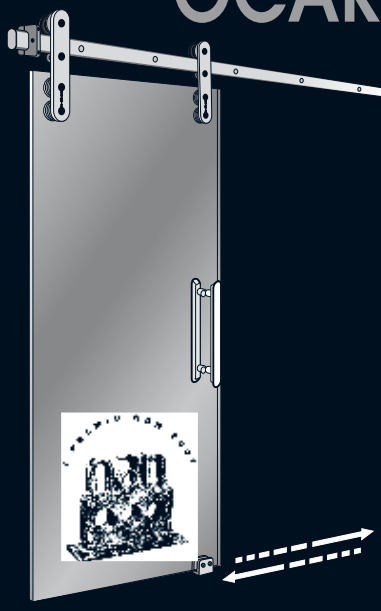

HERRAJES PUERTA CORREDERA DE SOBREPONER **MADERA VIDRI**

HERRAJES PUERTA CORREDERA DE SOBREPONER **MADERA VIDRI**

HERRAJES PUERTA CORREDERA DE SOBREPONER **MADERA**

HERRAJES PUERTA CORREDERA DE SOBREPONER **VIDRI**

CARACTERÍSTICAS TÉCNICAS

- La colocación de **puertas de MADERA, VIDRIO-PANEL FENÓLICO...** con nuestros herrajes para puertas correderas de sobreponer, **permiten crear espacios diáfanos** y con mayor visualidad.
- **Permite la sustitución de puertas batientes con un mínimo de obra, reduciendo así los espacios muertos (ahorro de espacio)**
- **Diseño OCARIZ, moderno, minimalista y funcional**, combinando la exactitud de la línea recta con la perfección de las formas curvas.
- Superando las normativas vigentes de calidad de materiales, esfuerzos mecánicos, acabados superficiales...
- Se adjuntan croquis de dimensiones, del corte del vidrio e instrucciones de montaje.
- Sello de identidad OCARIZ.
- **Acabado mate.**
- El sistema incorpora :
  - Tubo rail **INOX de calidad AISI 304** de 1,5 mm. de espesor y sección oval (excepto en las referencias 13200 V y 14200V en las que la sección es redonda) con embellecedores laterales.
  - Conector interno entre tubos (puertas de dos hojas).
  - Tornillería de fijación tubo a pared con embellecedores frontales.
  - Tornillos de ajuste de profundidad de la puerta a la pared.
  - Topes superiores de **frenada con amortiguación** (dos por cada hoja).
  - Soportes guía puerta-tubo con **ruedas recubiertas de nylon antifricción** (facilitan el deslizamiento evitando el desgaste).
  - **Protectores de goma y casquillos de nylon** entre las partes de metal y la puerta.
  - Topes de seguridad **antidescarrilamiento.**
  - Guía puerta-suelo ("T" invertida para puerta de madera y "U" para puerta de vidrio, esta última incorpora regulación para su ajuste al espesor de la puerta).
- **Bajo pedido se puede suministrar cualquier otra medida o tipo de fijación a lo standard, dependiendo de las dimensiones, peso o colocación de la puerta.**

  EJEMPLOS :
  - **Puertas** que necesitan **de gran anchura** (accesos para minusválidos, salones para conferencias o reuniones...).
  - **Puertas excepcionalmente altas** (museos, archivos...).
  - **Puertas curvas**.
  - Necesidad de **fijación lateral (a pared, a muro de vidrio...) o al techo** del sistema **o cualquiera de sus posibles combinaciones con las fijaciones frontales**.

  Para todos estos casos, OCARIZ, dispone de una amplia gama de accesorios: perfiles de sujeción, guías puerta-suelo de diferentes diseños y medidas, tubos-rail curvos, pinzas, soportes a pared, al techo, a muro de vidrio, conectores, frenos-amortiguadores horizontales y verticales para su instalación en puertas de doble hoja, anclajes separadores vidrio-pared, anclajes especiales para cemento, madera, vidrio...

La gama se complementa con sistemas de puerta corredera con caja frontal protectora, accesorios y complementos

- OCARIZ recomienda en cualquier caso que con el pedido se adjunte un croquis lo más detallado posible,no haciéndose responsable bajo ningún concepto de los posibles errores cometidos a la hora de cursar el mismo.
- OCARIZ recomienda la colocación de nuestra amplia gama de tiradores-uñeros, pomos, tiradores, cilindros (con o sin amaestramiento), accesorios y complementos, dada su perfecta adaptación a esta serie de herrajes para puerta de vidrio... CONSULTAR OTROS CATÁLOGOS.
- La instalación debe ser efectuada por un técnico cualificado siguiendo las instrucciones de montaje. OCARIZ declina toda responsabilidad por daños a personas o cosas debido a una deficiente instalación, uso o mantenimiento.
- OCARIZ se reserva el derecho de cualquier cambio o modificación sin previo aviso.

REFERENCIA

13000 M (MADERA) V (VIDRIO) DESCATALOGADO

PUERTA DE UNA HOJA STANDARD

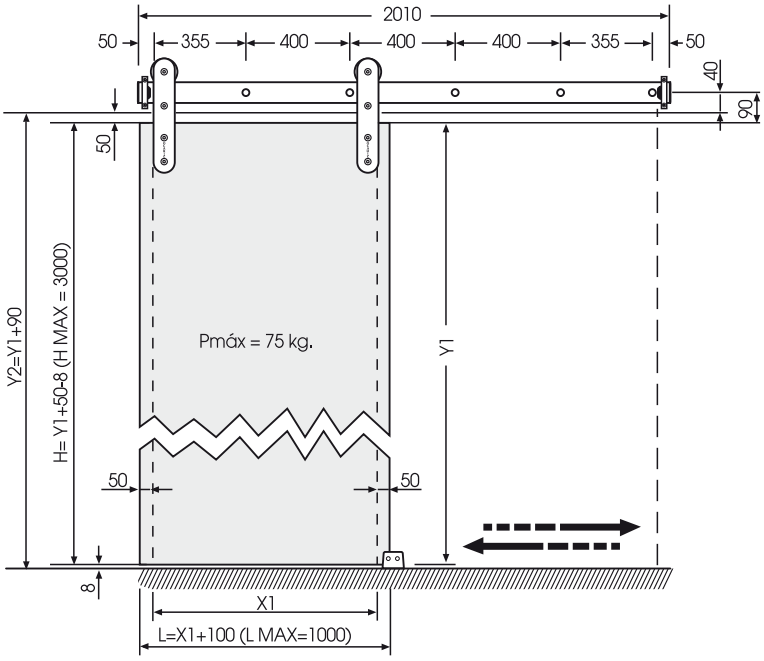

PUERTA DE MADERA

- "$Ø_1$" = 30 x 9 mm.
- Se excluyen los espaciadores "E"
- "$Ø_2$" = 10 mm.
- "e" = 35 - 45 mm.
- Guía puerta-suelo "T" invertida

PUERTA DE VIDRIO

- "$Ø_1$" = 30 x 3 mm.
- "$Ø_2$" = 12 mm.
- "e" = 8 - 10 mm.
- Guía puerta-suelo "U" (incorpora regulación para su ajuste al espesor de la puerta)

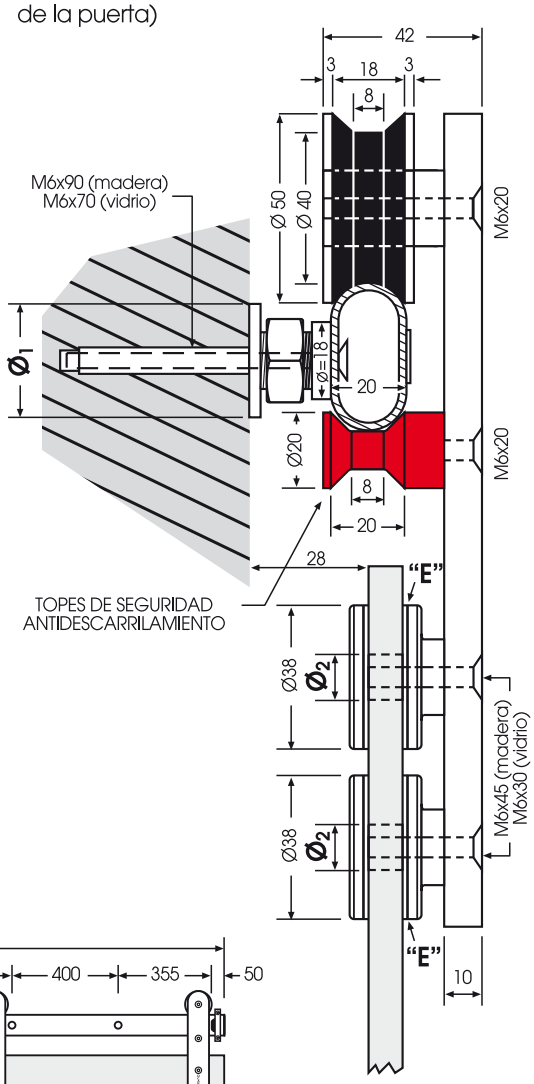

REFERENCIA

14000 M (MADERA) V (VIDRIO)

PUERTA DE DOS HOJAS STANDARD

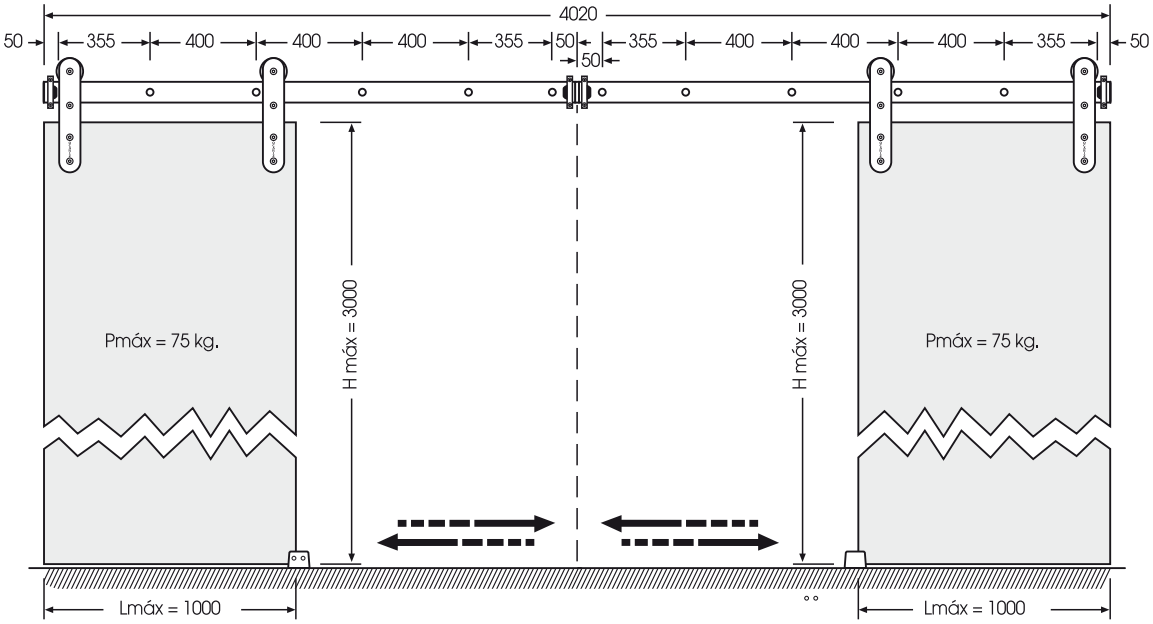

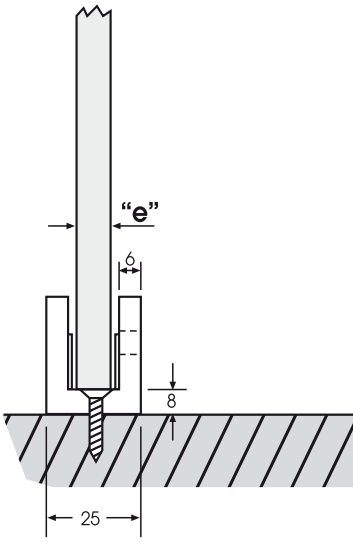

HERRAJES OCARIZ

OCARIZ dispone de la más amplia gama de tiradores-uñeros, pomos, tiradores, accesorios y complementos para instalar tanto en puertas correderas, batientes, de vaivén, bien sean de madera, vidrio, metálicas... CONSULTAR OTROS CATÁLOGOS.

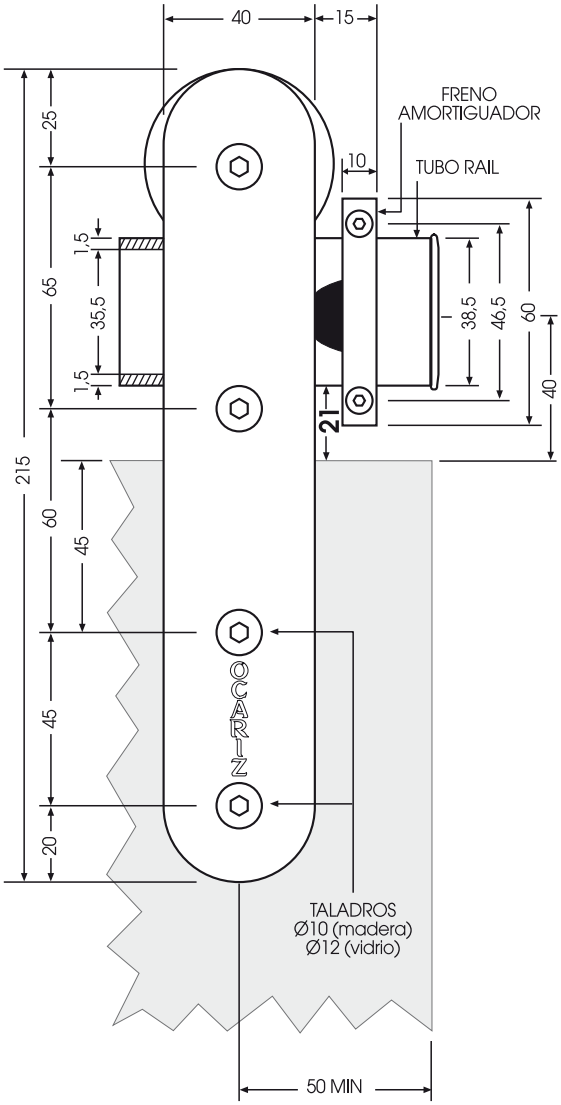
40
15
FRENO
AMORTIGUADOR
TUBO RAIL
10
25
65
1,5
35,5
1,5
38,5
46,5
60
40
21
215
60
45
45
20
OCARIZ
TALADROS
Ø10 (madera)
Ø12 (vidrio)
50 MIN

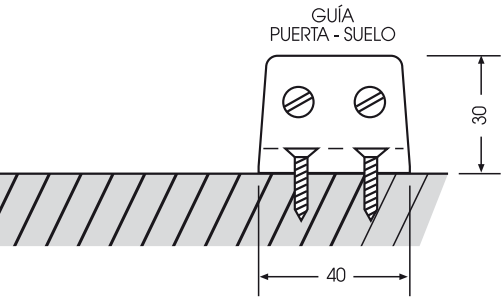
GUÍA
PUERTA - SUELO
30
40

HERRAJES
OCARIZ

REFERENCIA

13100 M (MADERA) V (VIDRIO)

PUERTA DE UNA HOJA STANDARD

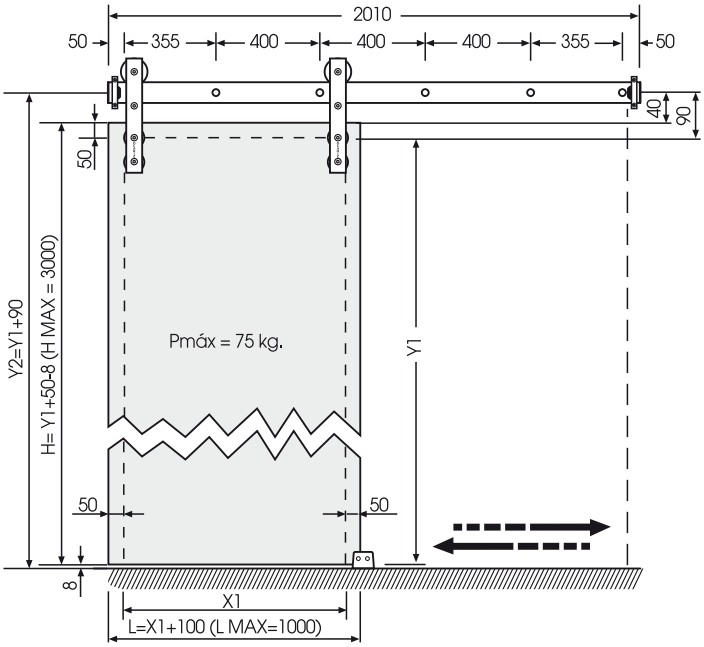

PUERTA DE MADERA

- "$Ø_1$" = 30 x 9 mm.
- Se excluyen los espaciadores "E"
- "$Ø_2$" = 10 mm.
- "e" = 35 - 45 mm.
- Guía puerta-suelo "T" invertida

PUERTA DE VIDRIO

- "$Ø_1$" = 30 x 3 mm.
- "$Ø_2$" = 12 mm.
- "e" = 8 - 10 mm.
- Guía puerta-suelo "U" (incorpora regulación para su ajuste al espesor de la puerta)

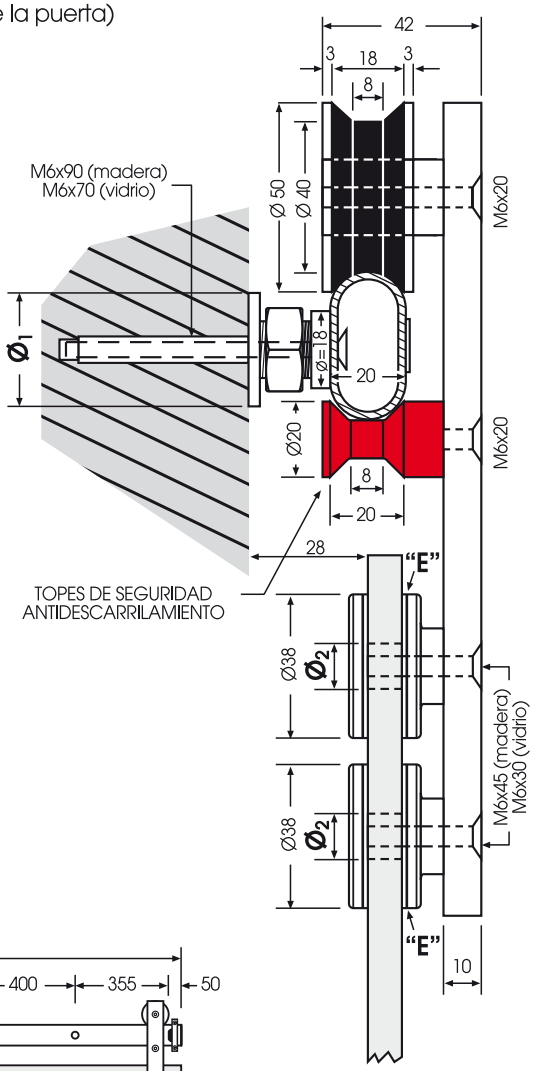

REFERENCIA

14100 M (MADERA) V (VIDRIO)

PUERTA DE DOS HOJAS STANDARD

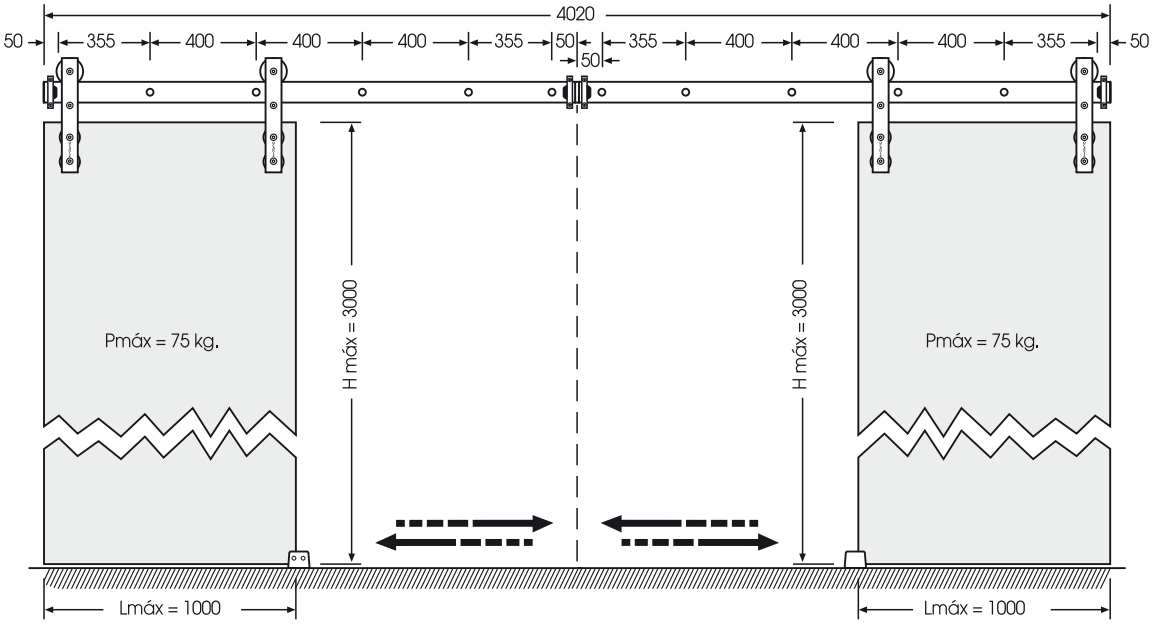

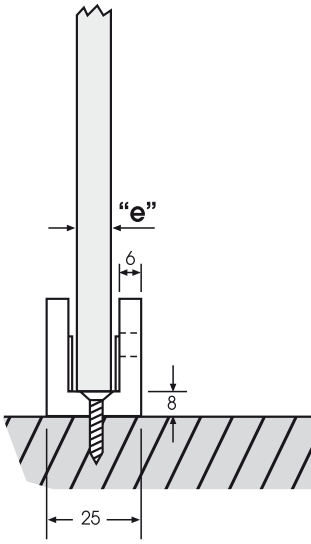

HERRAJES OCARIZ

OCARIZ dispone de la más amplia gama de tiradores-uñeros, pomos, tiradores, accesorios y complementos para instalar tanto en puertas correderas, batientes, de vaivén, bien sean de madera, vidrio, metálicas... CONSULTAR OTROS CATÁLOGOS.

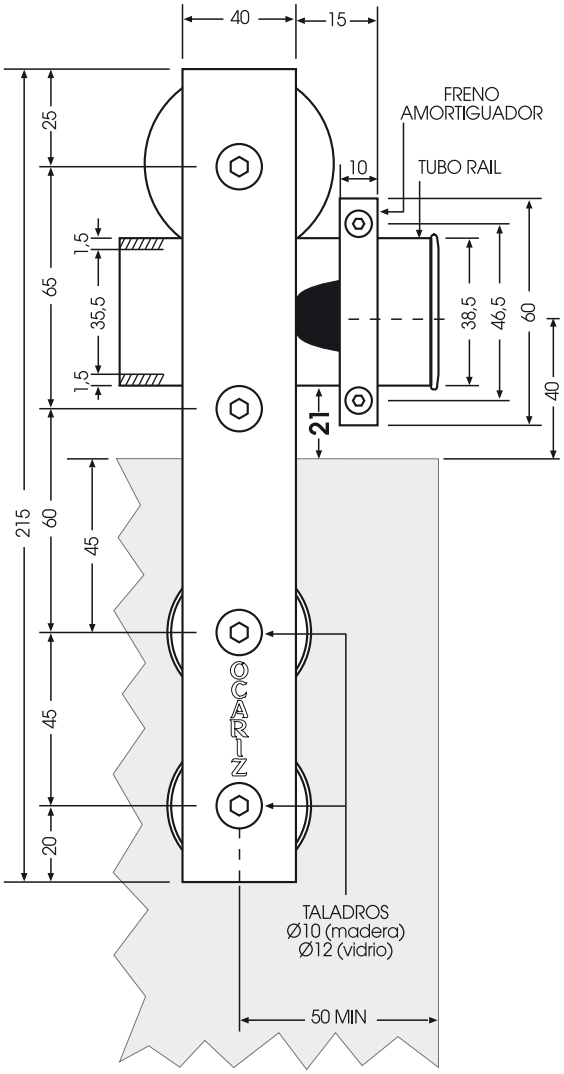
40
15
FRENO
AMORTIGUADOR
10
TUBO RAIL
25
65
1,5
35,5
1,5
38,5
46,5
60
40
21
215
60
45
45
20
OCARIZ
TALADROS
Ø10 (madera)
Ø12 (vidrio)
50 MIN

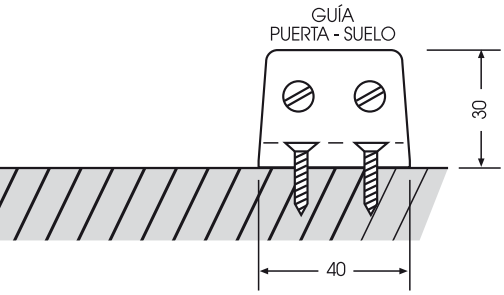
GUÍA
PUERTA - SUELO
30
40

REFERENCIA

13200 M (MADERA) V (VIDRIO)

PUERTA DE UNA HOJA STANDARD

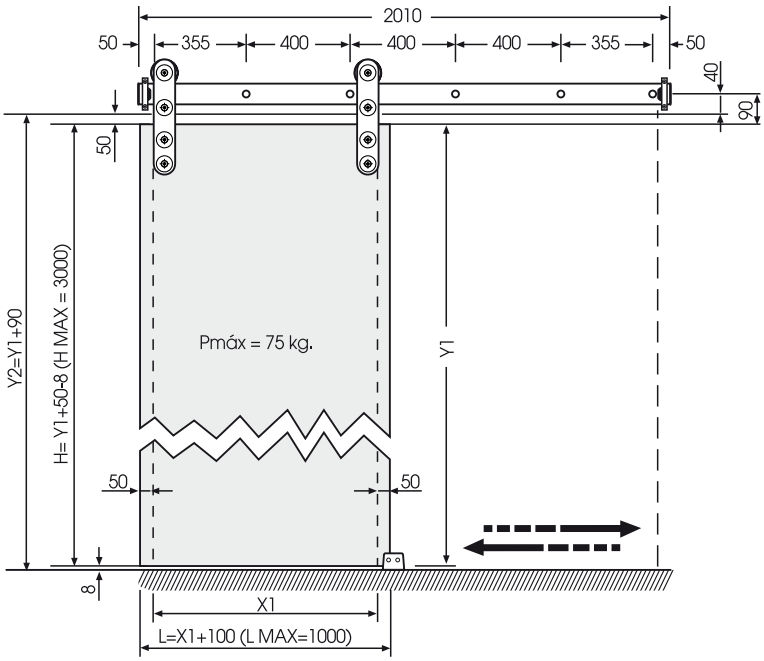

PUERTA DE MADERA

- "$Ø_1$" = 30 x 9 mm.
- Se excluyen los espaciadores "E"
- "$Ø_2$" = 10 mm.
- "e" = 35 - 45 mm.
- Guía puerta-suelo "T" invertida

PUERTA DE VIDRIO

- "$Ø_1$" = 30 x 3 mm.
- "$Ø_2$" = 12 mm.
- "e" = 8 - 10 mm.
- Guía puerta-suelo "U" (incorpora regulación para su ajuste al espesor de la puerta)

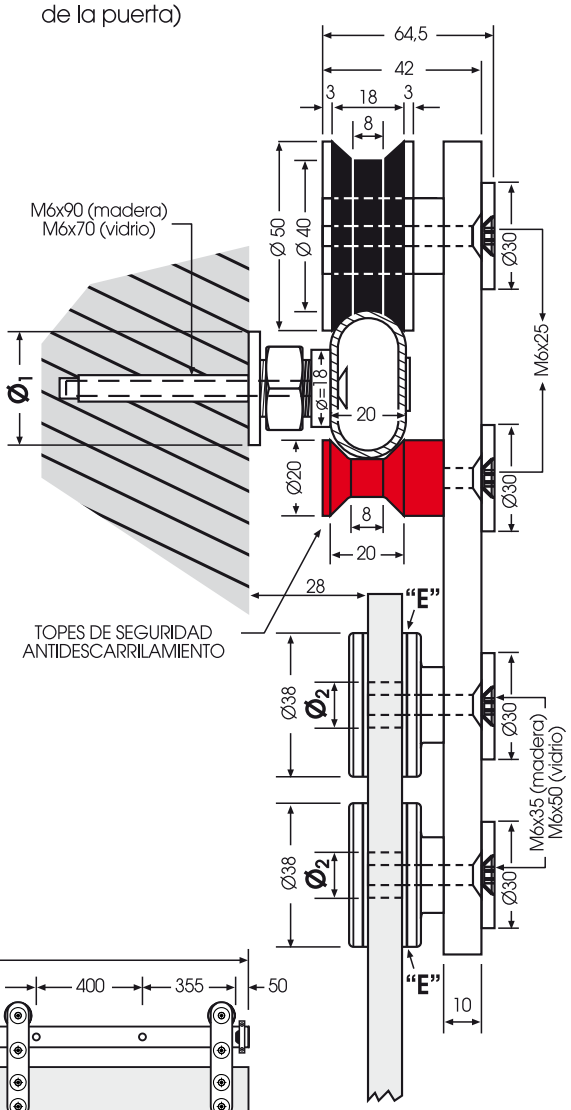

REFERENCIA

14200 M (MADERA) V (VIDRIO)

PUERTA DE DOS HOJAS STANDARD

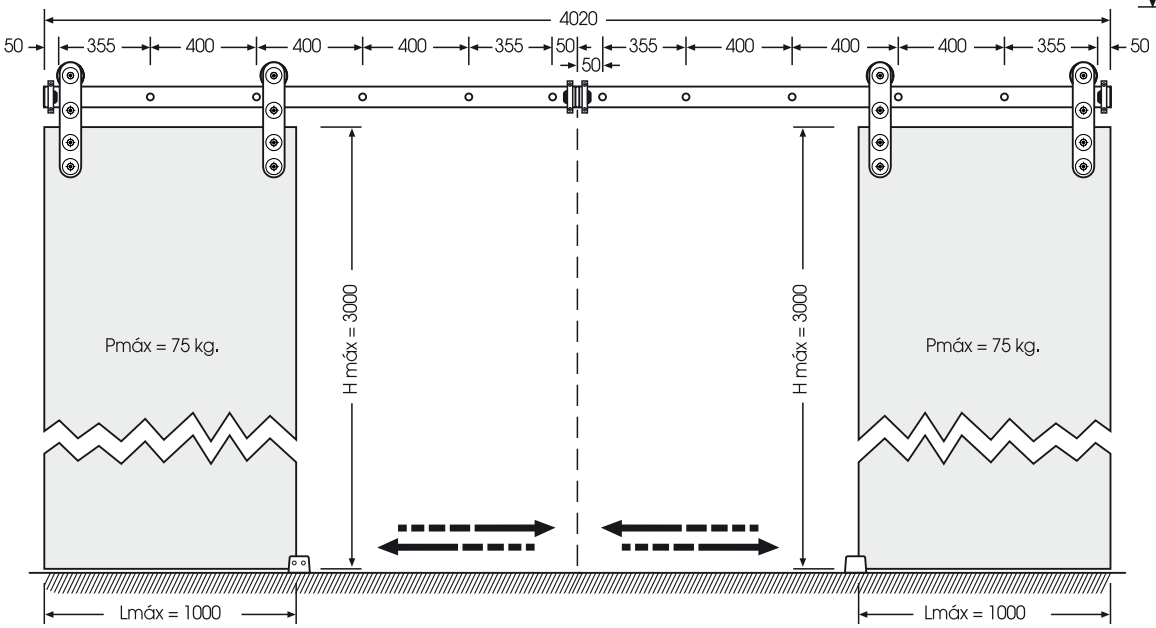

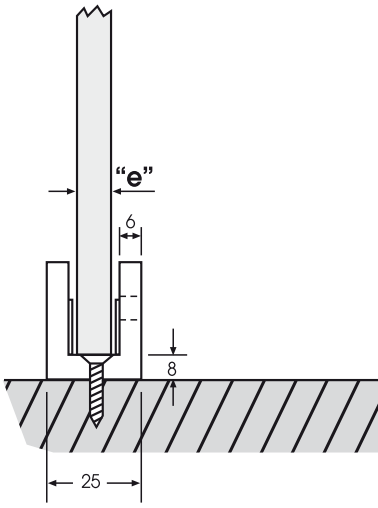

OCARIZ dispone de la más amplia gama de tiradores-uñeros, pomos, tiradores, accesorios y complementos para instalar tanto en puertas correderas, batientes, de vaivén, bien sean de madera, vidrio, metálicas... CONSULTAR OTROS CATÁLOGOS.

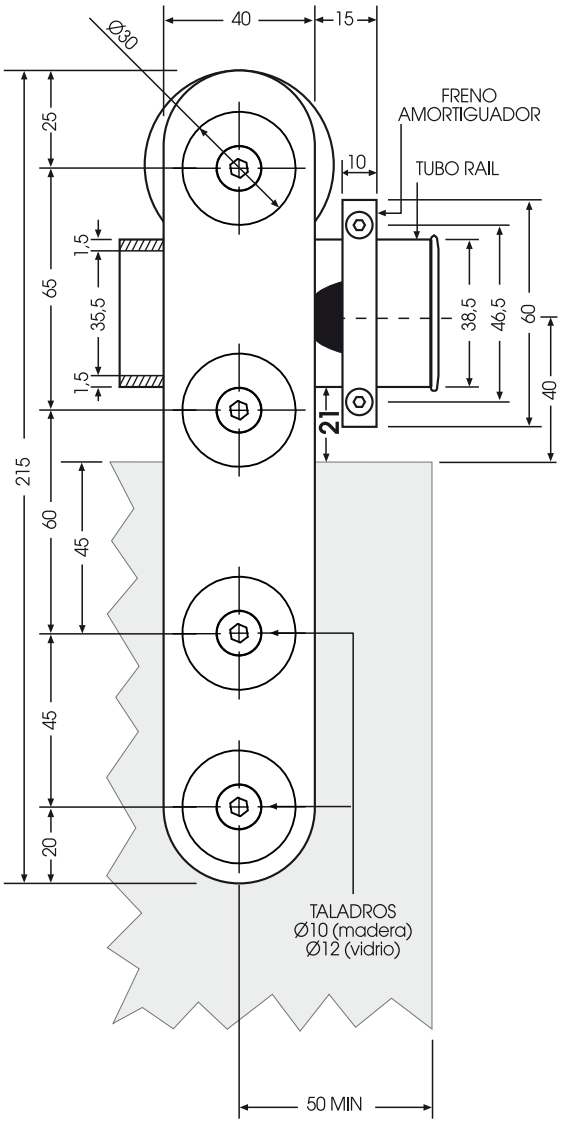
Ø30
40
15
FRENO
AMORTIGUADOR
TUBO RAIL
10
25
65
1,5
35,5
1,5
38,5
46,5
60
40
21
215
60
45
45
20
TALADROS
Ø10 (madera)
Ø12 (vidrio)
50 MIN

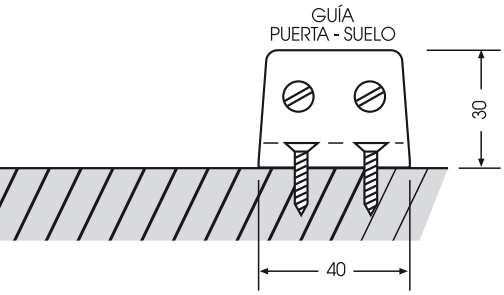
GUÍA
PUERTA - SUELO
30
40

REFERENCIA

13300 M (MADERA) V (VIDRIO)

PUERTA DE UNA HOJA STANDARD

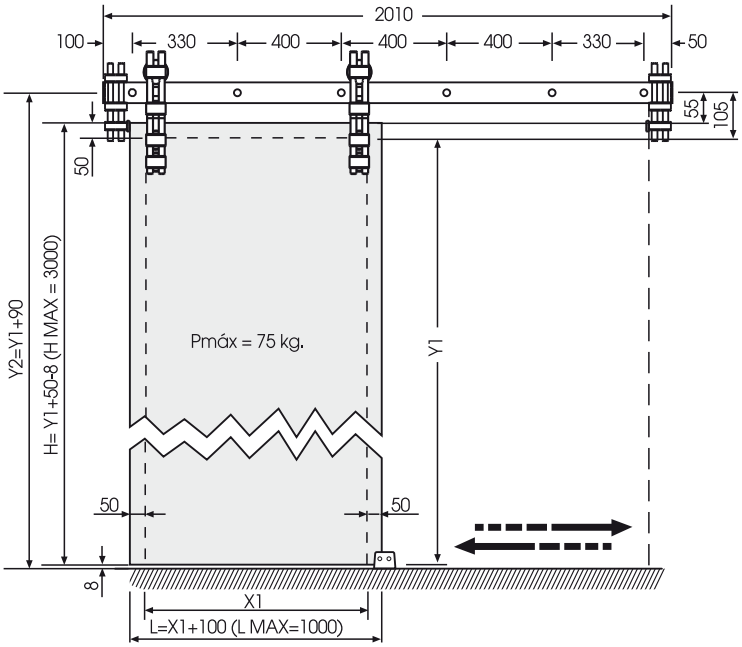

PUERTA DE MADERA

- "$Ø_1$" = 30 x 9 mm.
- Se excluyen los espaciadores "E"
- "$Ø_2$" = 8 mm.
- **"e" = 35 - 45 mm.**
- Guía puerta-suelo "T" invertida

PUERTA DE VIDRIO

- "$Ø_1$" = 30 x 3 mm.
- "$Ø_2$" = 18 mm.
- **"e" = 8 - 10 mm.**
- Guía puerta-suelo "U" (incorpora regulación para su ajuste al espesor de la puerta)

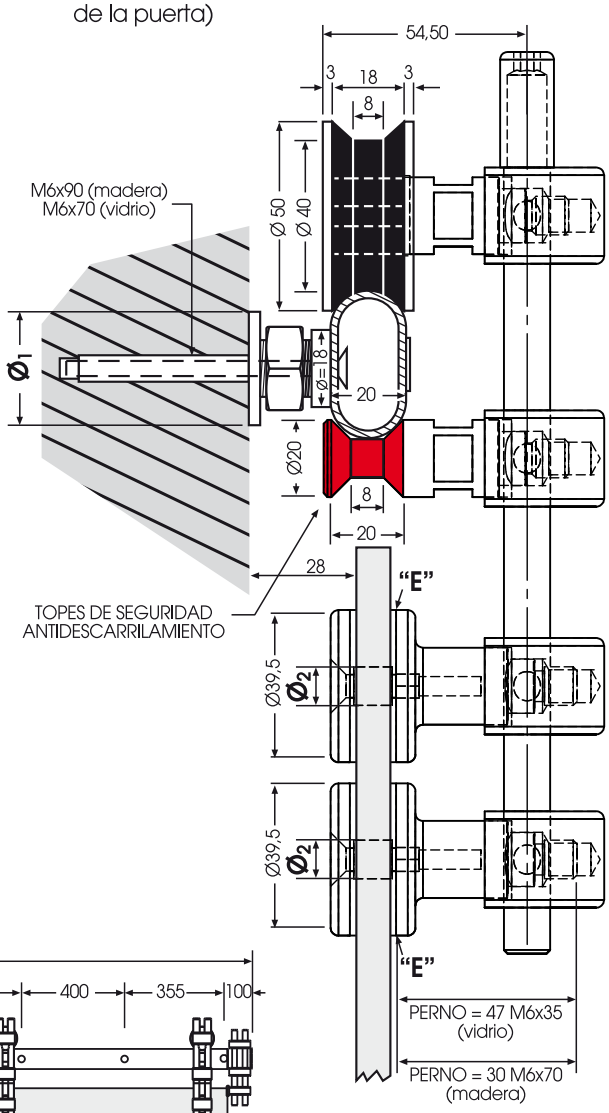

REFERENCIA

14300 M (MADERA) V (VIDRIO)

PUERTA DE DOS HOJAS STANDARD

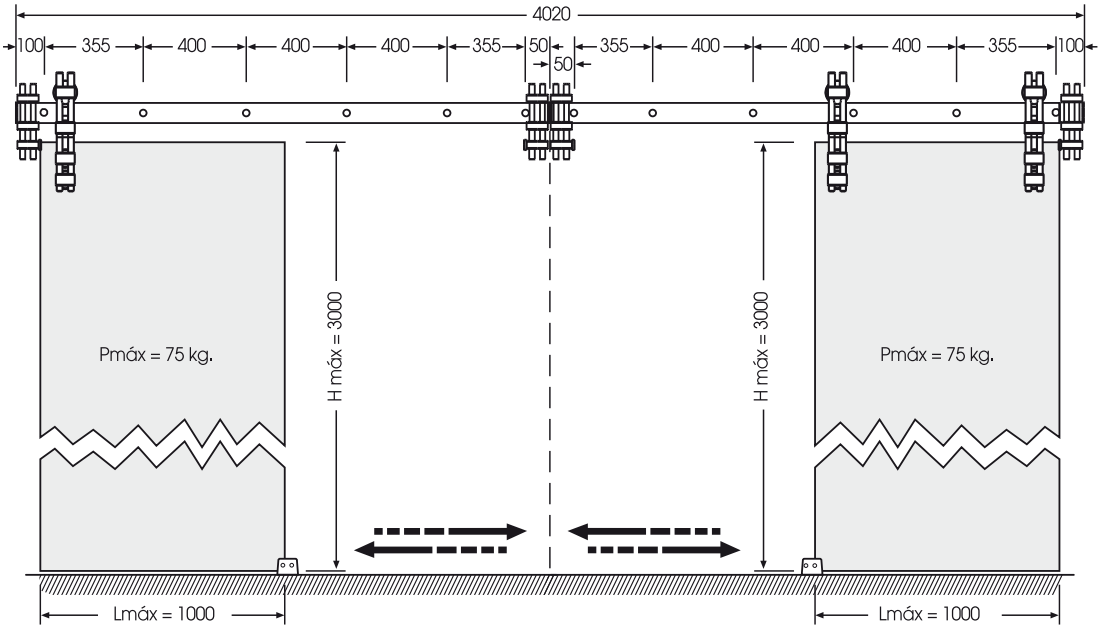

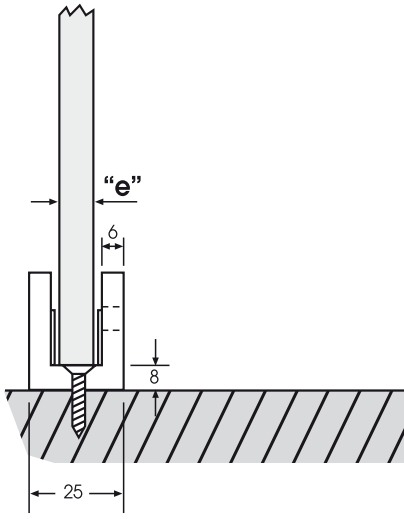

OCARIZ dispone de la más amplia gama de tiradores-uñeros, pomos, tiradores, accesorios y complementos para instalar tanto en puertas correderas, batientes, de vaivén, bien sean de madera, vidrio, metálicas... CONSULTAR OTROS CATÁLOGOS.

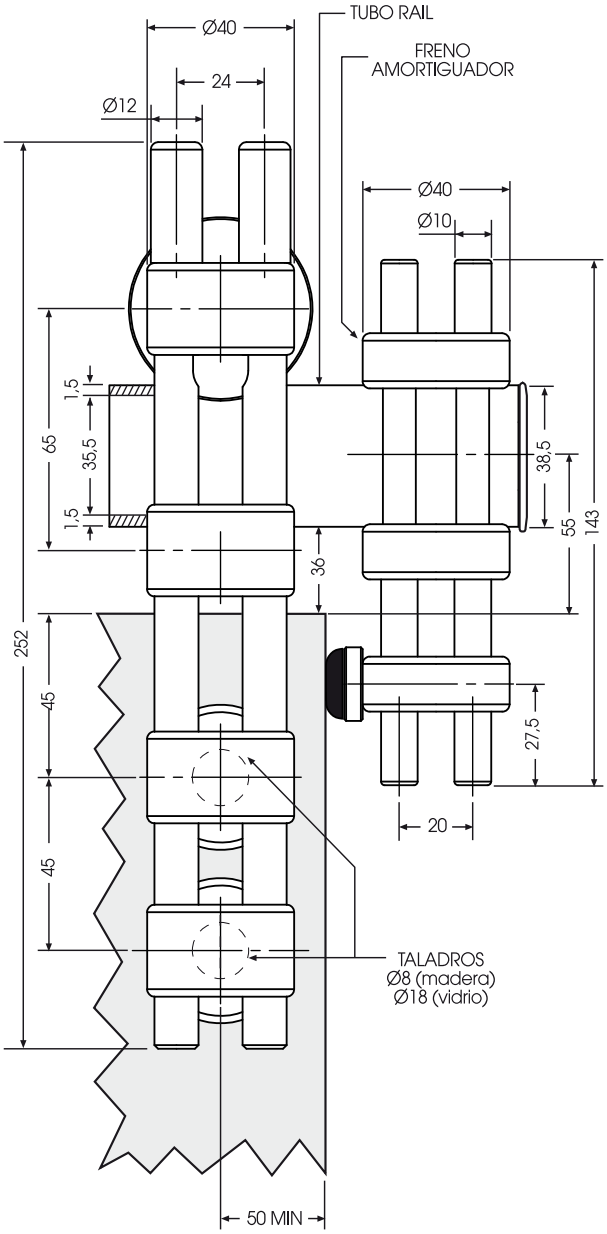
TUBO RAIL
FRENO
AMORTIGUADOR
Ø40
24
Ø12
Ø40
Ø10
1,5
35,5
1,5
65
38,5
55
143
36
252
45
45
27,5
20
TALADROS
Ø8 (madera)
Ø18 (vidrio)
50 MIN

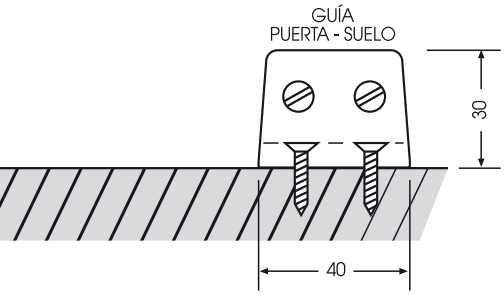
GUÍA
PUERTA - SUELO
30
40

REFERENCIA

13400 M (MADERA) V (VIDRIO)

PUERTA DE UNA HOJA STANDARD
PUERTA SOBREPUESTA AL TUBO RAIL

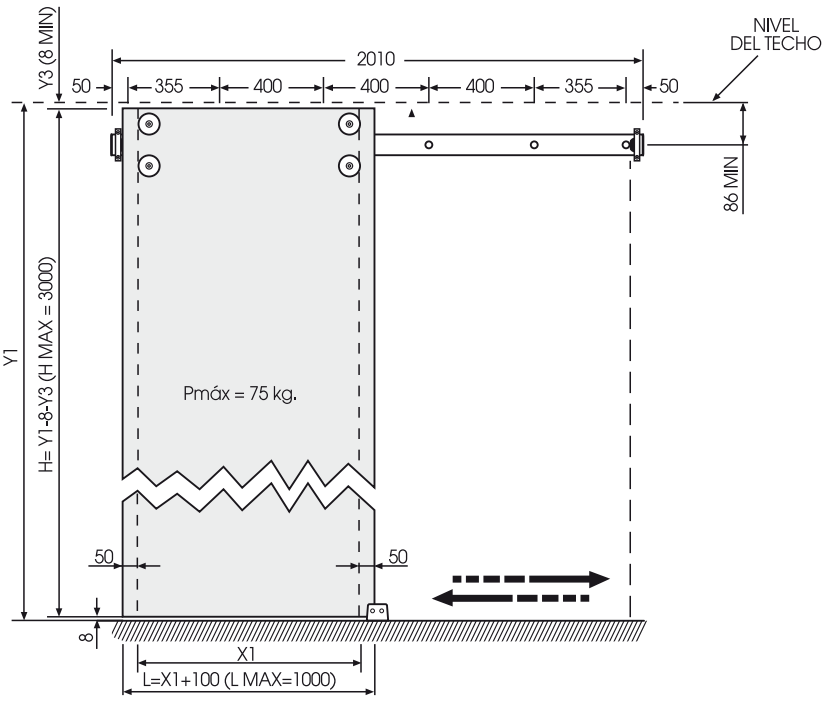

PUERTA DE MADERA
- "$Ø_1$" = 30 x 9 mm.
- "$Ø_2$" = 10 mm.
- **"e" = 35 - 45 mm.**
- Guía puerta-suelo "T" invertida

PUERTA DE VIDRIO
- "$Ø_1$" = 30 x 3 mm.
- "$Ø_2$" = 12 mm.
- **"e" = 8 - 10 mm.**
- Guía puerta-suelo "U" (incorpora regulación para su ajuste al espesor de la puerta)

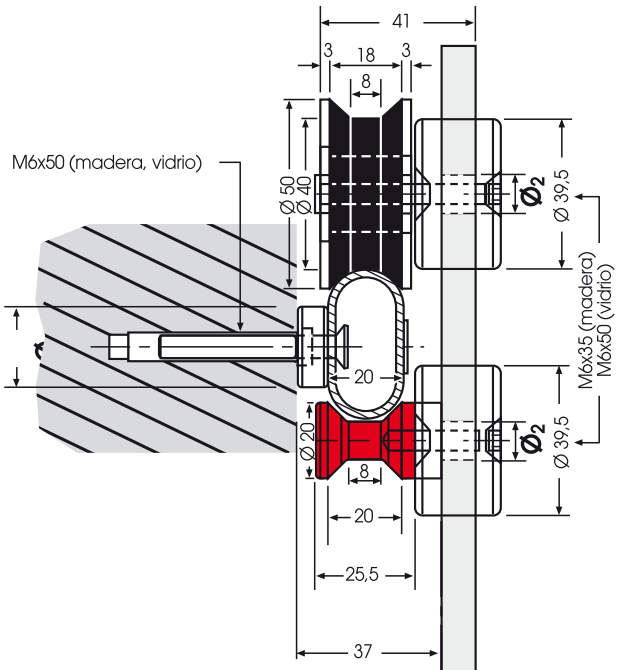

REFERENCIA

14400 M (MADERA) V (VIDRIO)

PUERTA DE UNA HOJA STANDARD
PUERTA SOBREPUESTA AL TUBO RAIL

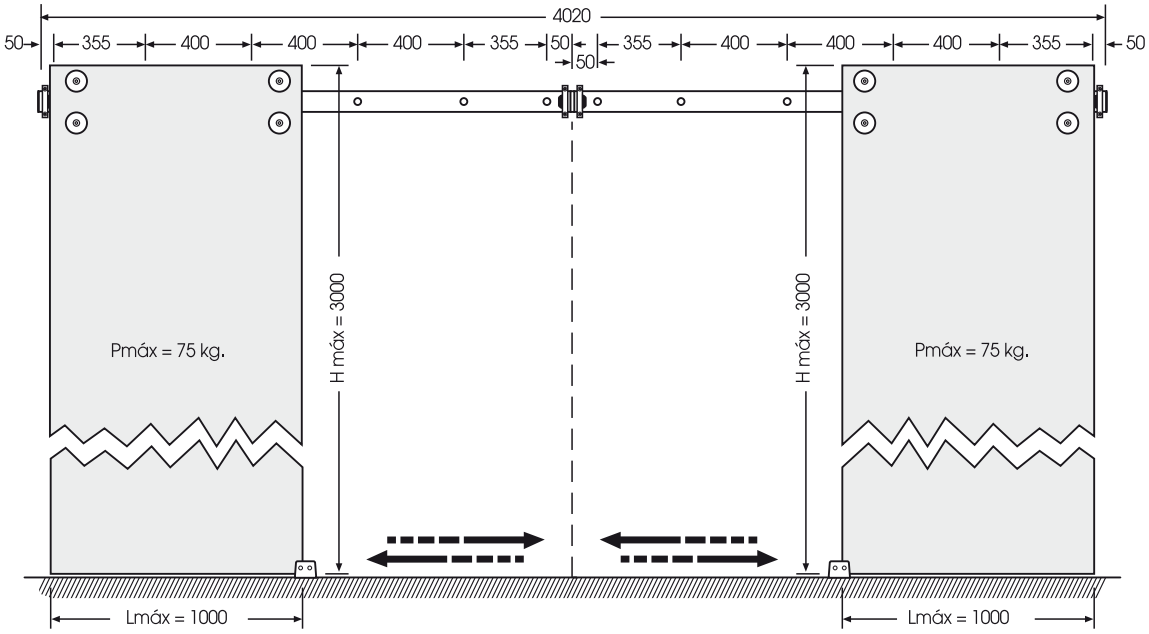

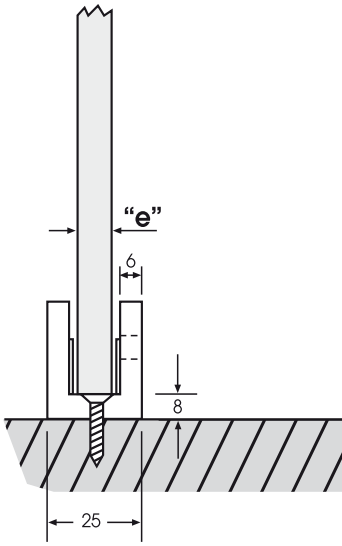

HERRAJES OCARIZ

OCARIZ dispone de la más amplia gama de tiradores-uñeros, pomos, tiradores, accesorios y complementos para instalar tanto en puertas correderas, batientes, de vaivén, bien sean de madera, vidrio, metálicas... CONSULTAR OTROS CATÁLOGOS.

EMBELLECEDORES
Para soportes guía puerta-tubo
(opcional, cuatro por hoja)

20000/R

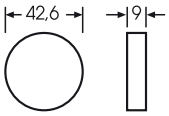

20000/C

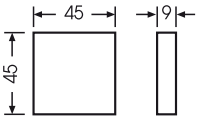

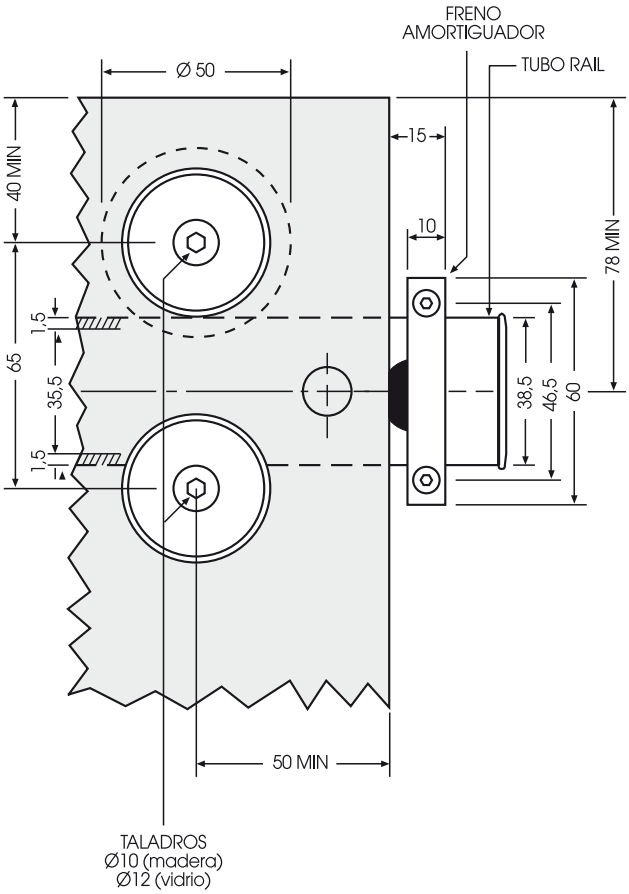

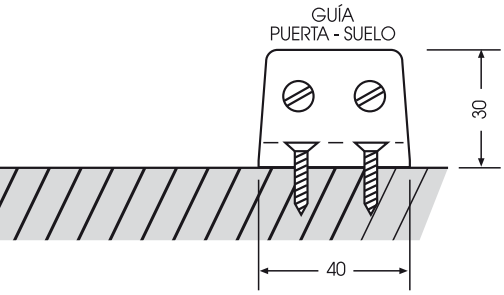

REFERENCIA

13500 M (MADERA)

PUERTA DE UNA HOJA STANDARD

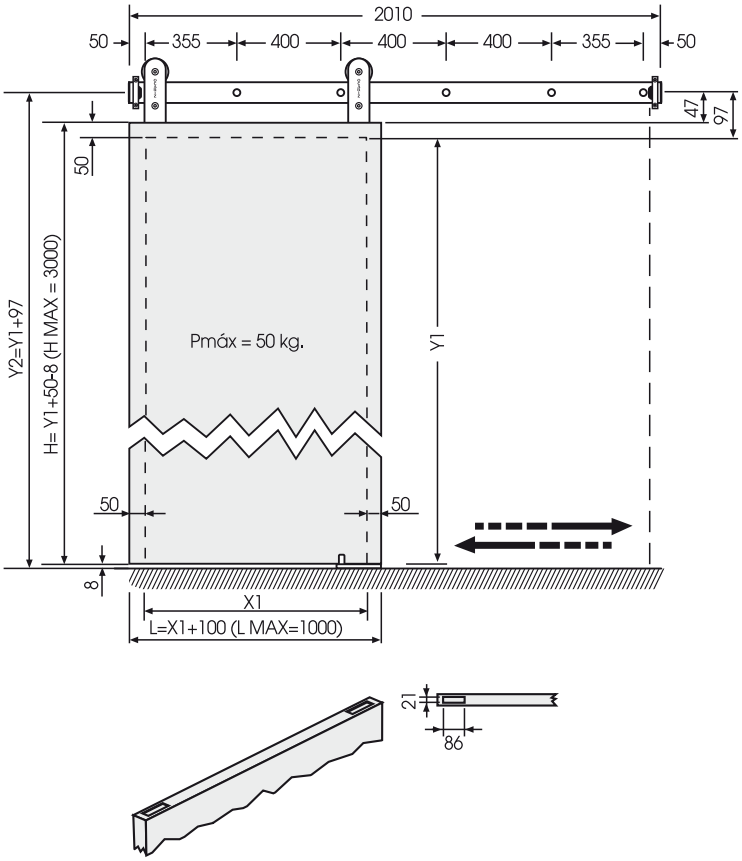

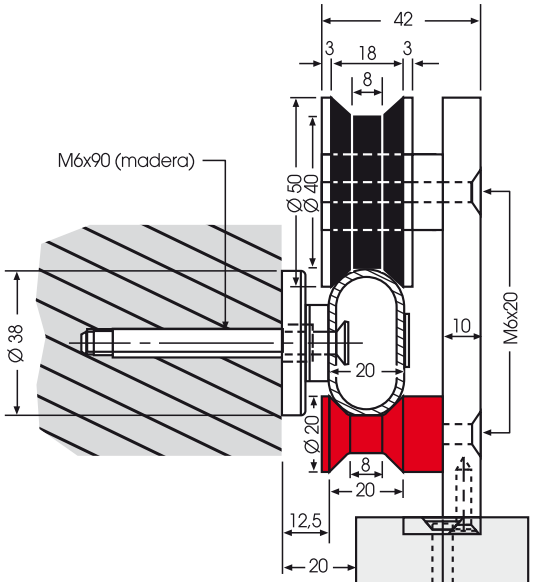

REFERENCIA

14500 M (MADERA)

PUERTA DE DOS HOJAS STANDARD

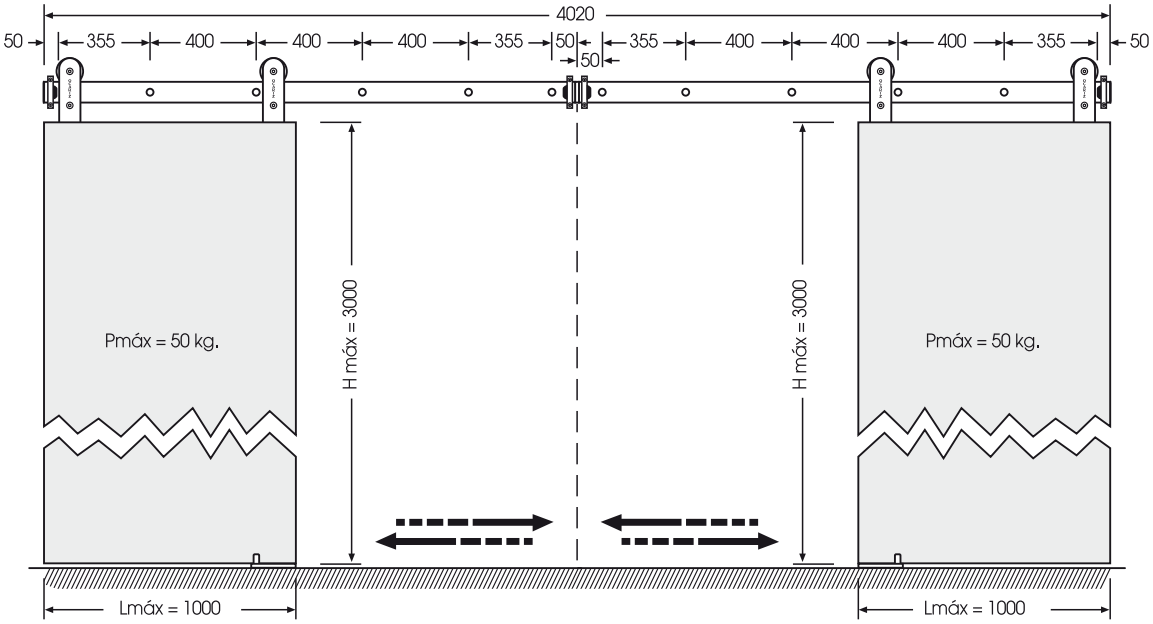

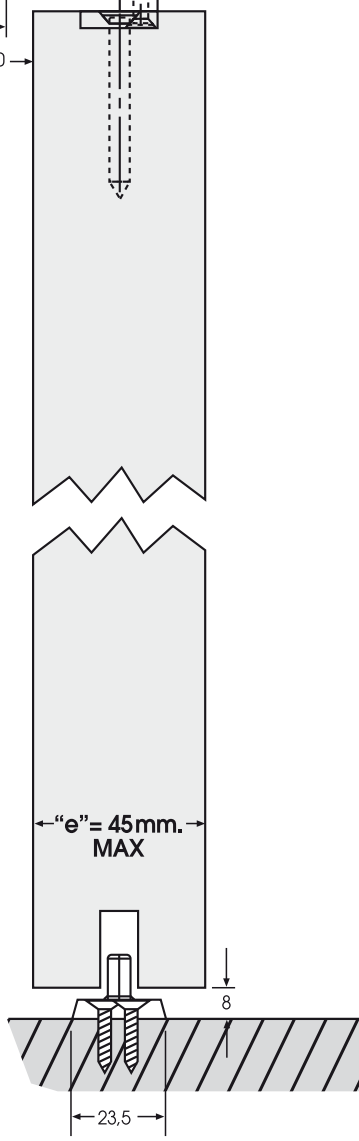

OCARIZ dispone de la más amplia gama de tiradores-uñeros, pomos, tiradores, accesorios y complementos para instalar tanto en puertas correderas, batientes, de vaivén, bien sean de madera, vidrio, metálicas... CONSULTAR OTROS CATÁLOGOS.

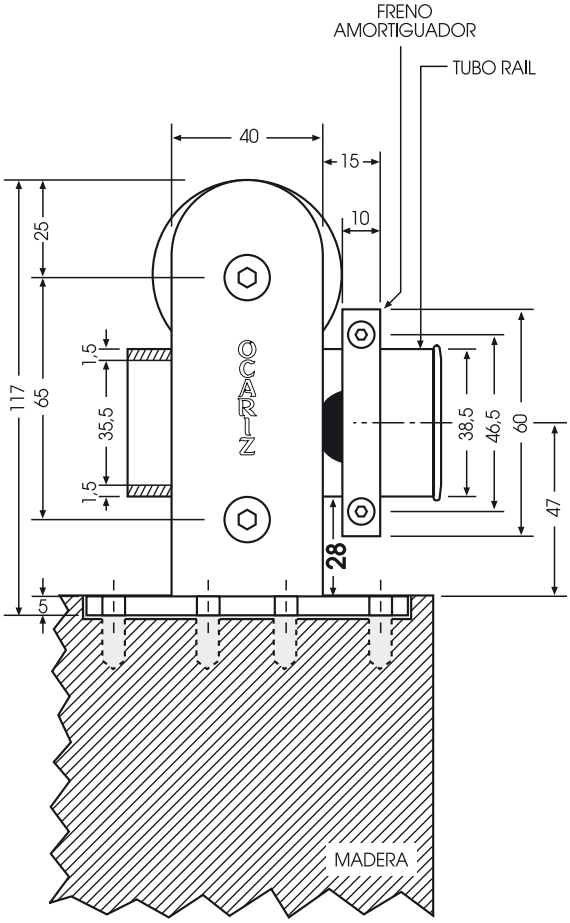

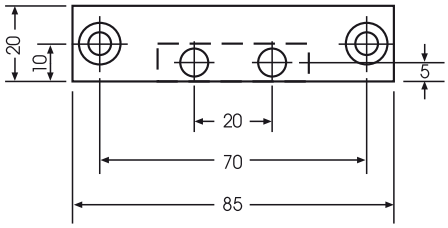

GUÍA
PUERTA - SUELO

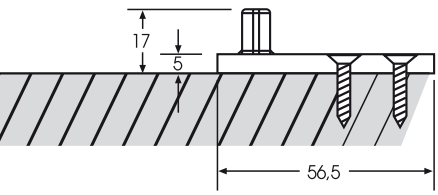

REFERENCIA

13600 V (VIDRIO)

PUERTA DE UNA HOJA STANDARD

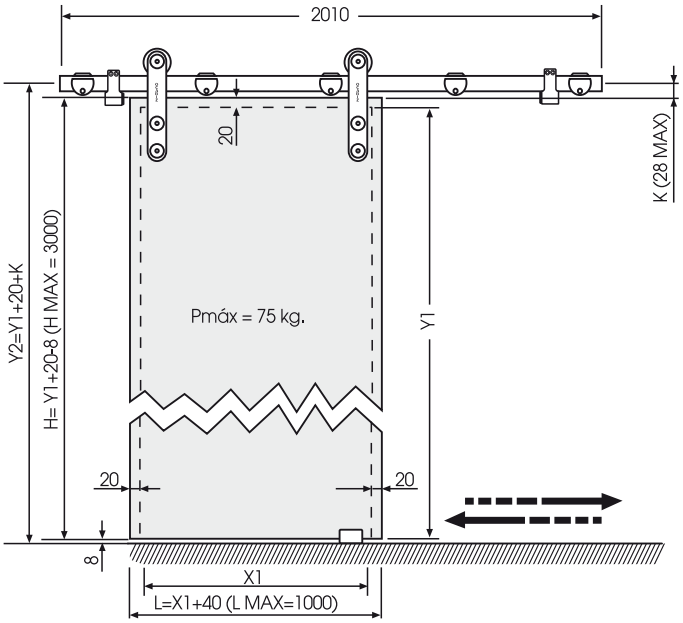

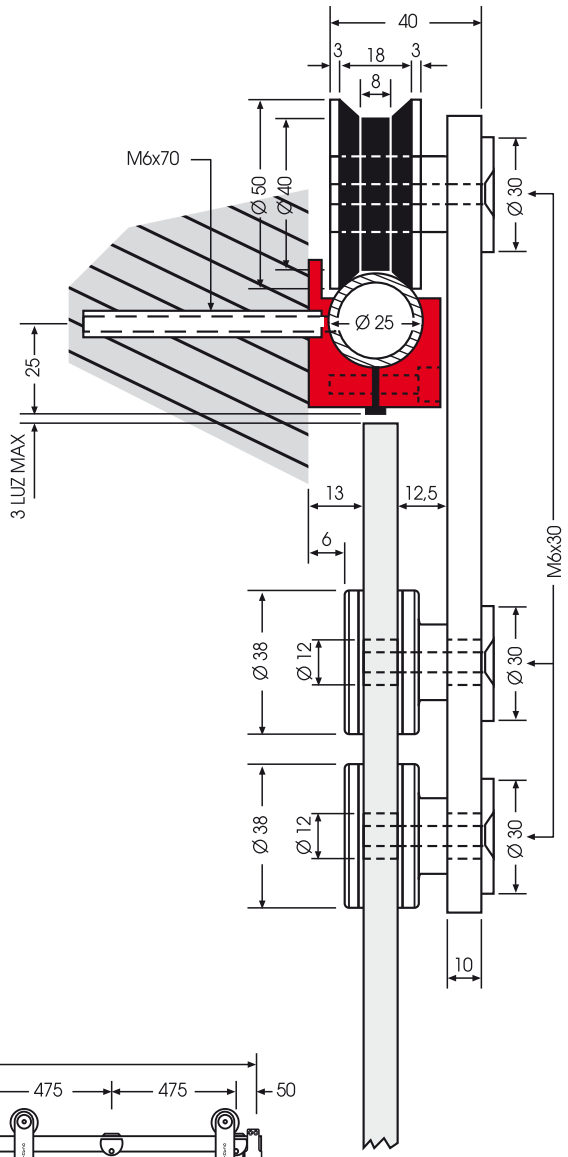

REFERENCIA

14600 V (VIDRIO)

PUERTA DE DOS HOJAS STANDARD

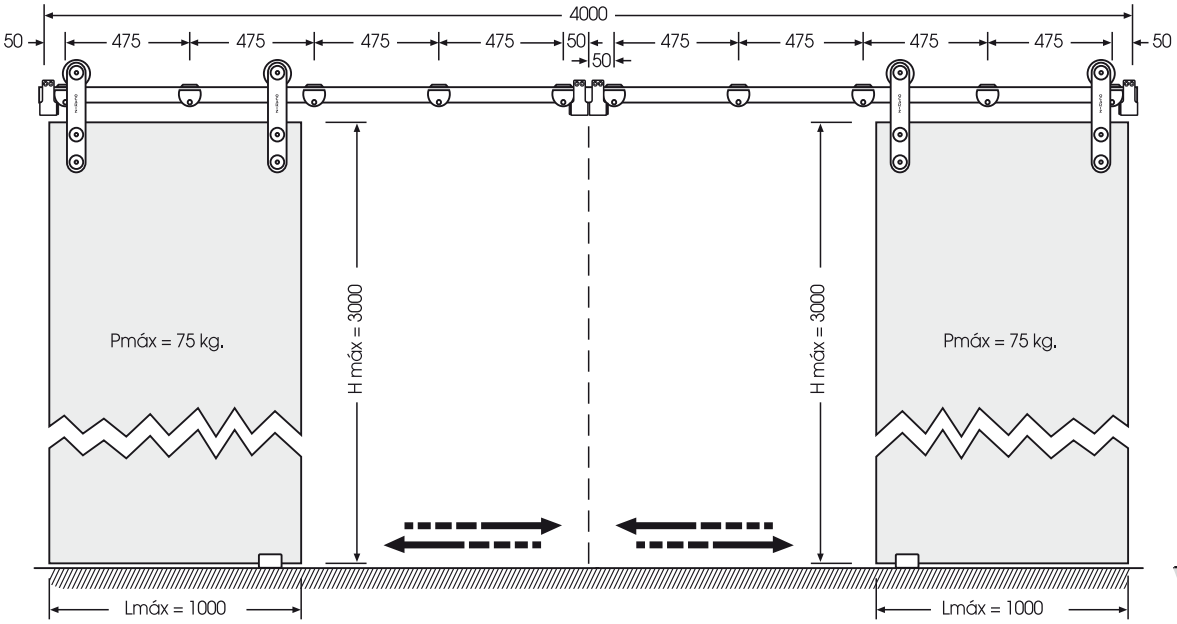

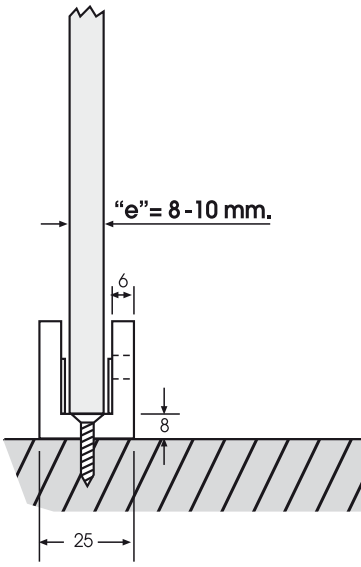

HERRAJES OCARIZ

OCARIZ dispone de la más amplia gama de tiradores-uñeros, pomos, tiradores, accesorios y complementos para instalar tanto en puertas correderas, batientes, de vaivén, bien sean de madera, vidrio, metálicas... CONSULTAR OTROS CATÁLOGOS.

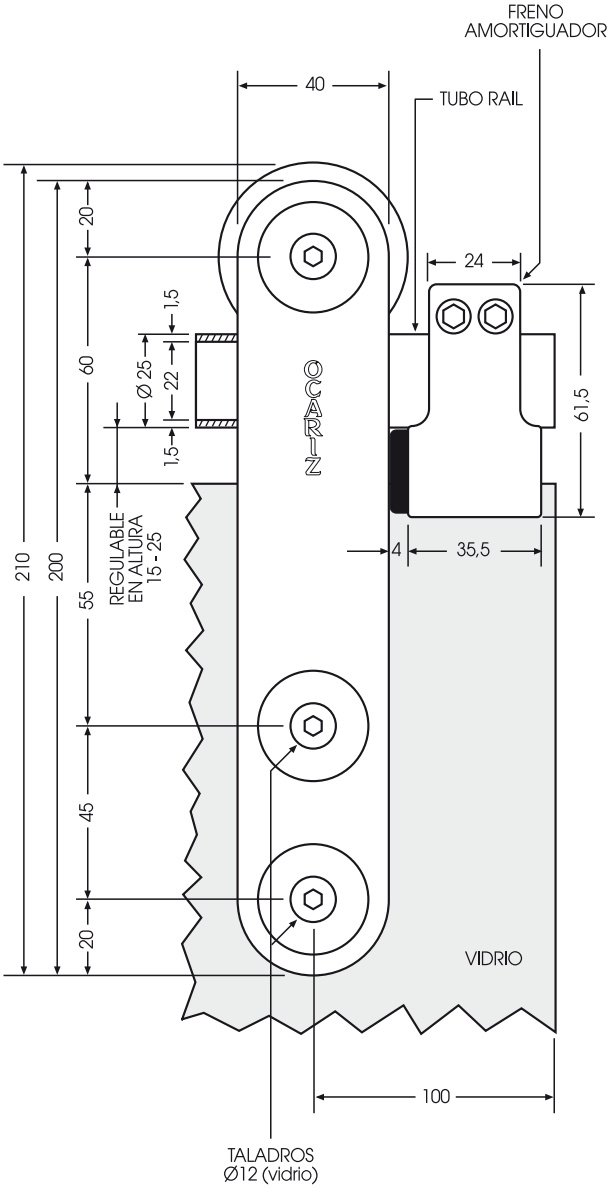
FRENO
AMORTIGUADOR
40
TUBO RAIL
24
20
1,5
60
Ø 25
22
1,5
61,5
OCARIZ
REGULABLE
EN ALTURA
15 - 25
210
200
55
4
35,5
45
20
VIDRIO
100
TALADROS
Ø12 (vidrio)

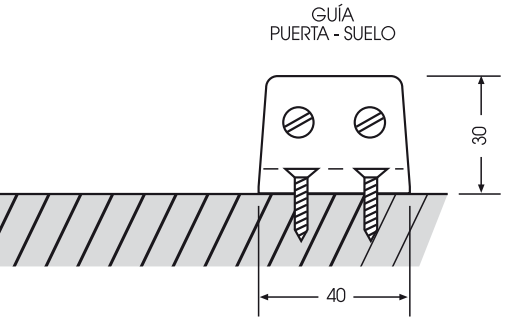
GUÍA
PUERTA - SUELO
30
40

REFERENCIA

13700 V (VIDRIO)

PUERTA DE UNA HOJA STANDARD
PIECERIO INOX DE CALIDAD AISI 304

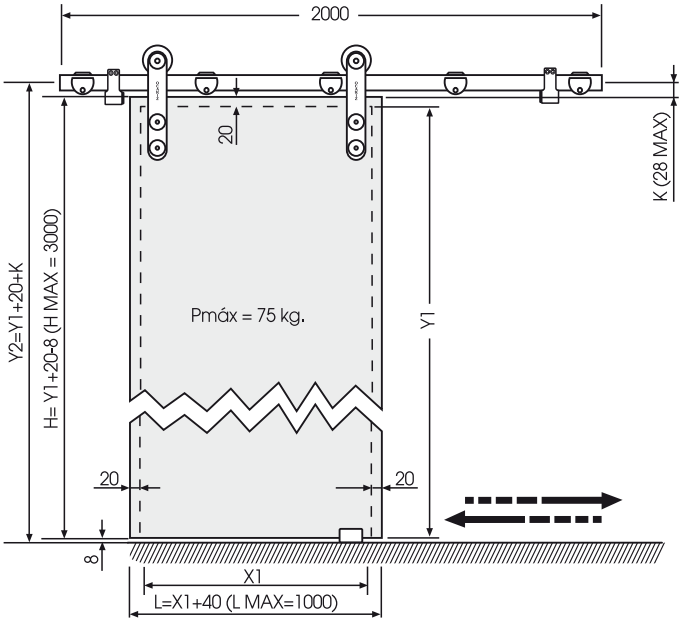

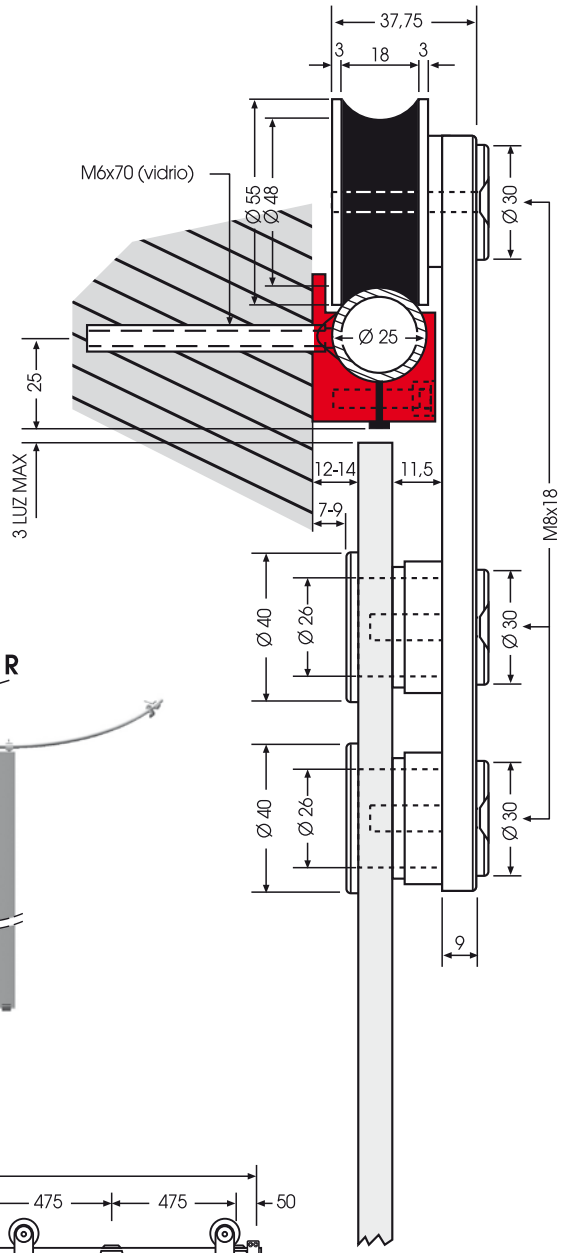

REFERENCIA

13710 V (VIDRIO)

PUERTA DE UNA HOJA CURVA STANDARD
PIECERIO INOX DE CALIDAD AISI 304

Debe de indicarse la longitud del tubo curvo (1.500 mm. min. -3.000 mm. máx.), así como su radio de curvatura "R".

Similares características a 13200 V.

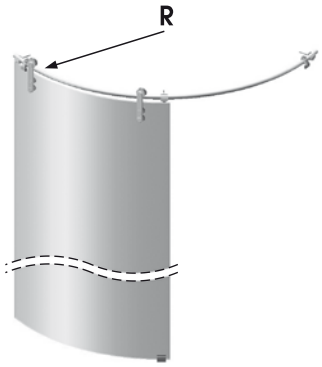

REFERENCIA

14700 V (VIDRIO)

PUERTA DE DOS HOJAS STANDARD
PIECERIO INOX DE CALIDAD AISI 304

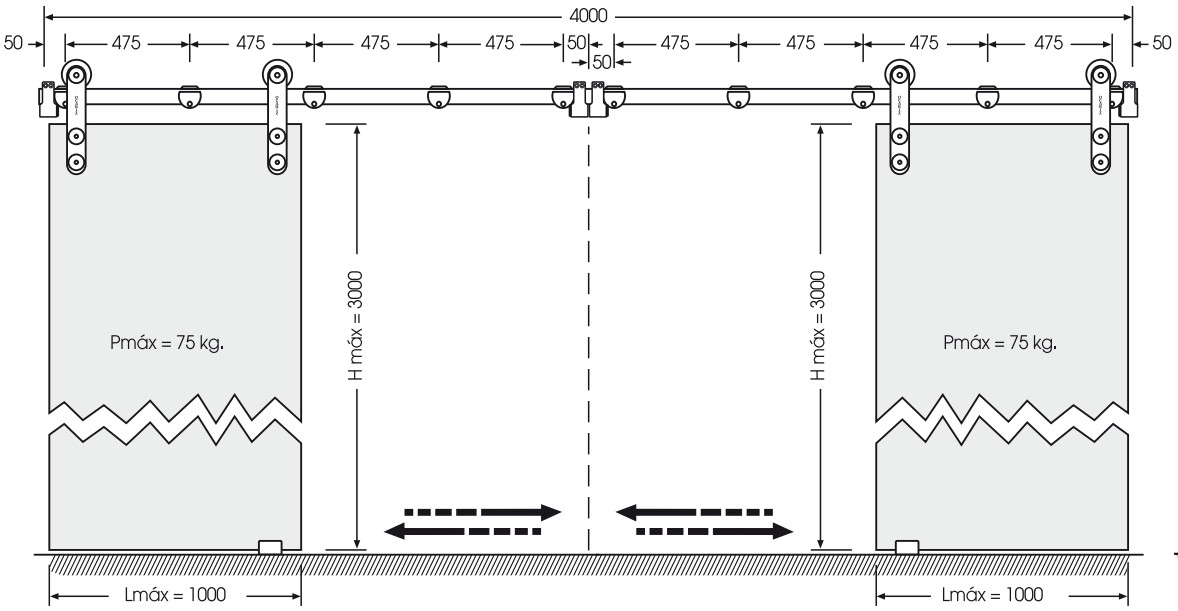

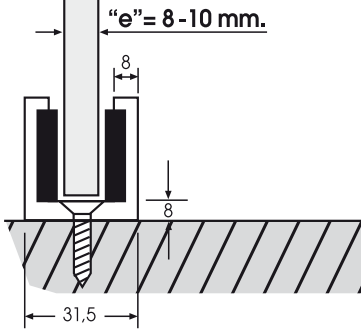

HERRAJES OCARIZ

OCARIZ dispone de la más amplia gama de tiradores-uñeros, pomos, tiradores, accesorios y complementos para instalar tanto en puertas correderas, batientes, de vaivén, bien sean de madera, vidrio, metálicas... CONSULTAR OTROS CATÁLOGOS.

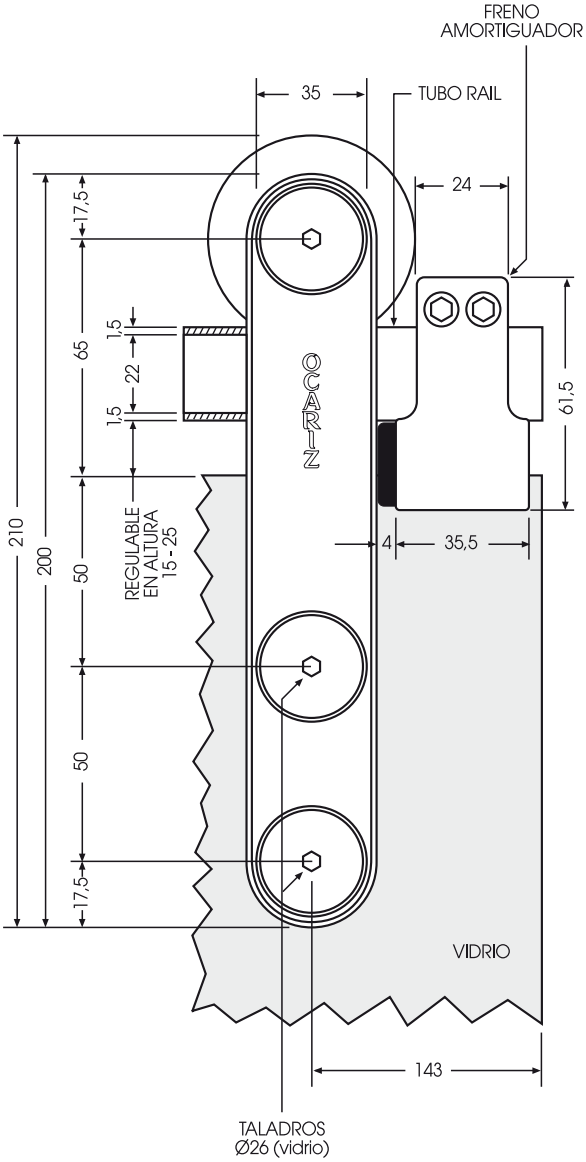
FRENO
AMORTIGUADOR
35
TUBO RAIL
24
17,5
65
1,5
22
1,5
OCARIZ
61,5
210
200
50
REGULABLE
EN ALTURA
15 - 25
4
35,5
50
17,5
VIDRIO
143
TALADROS
Ø26 (vidrio)

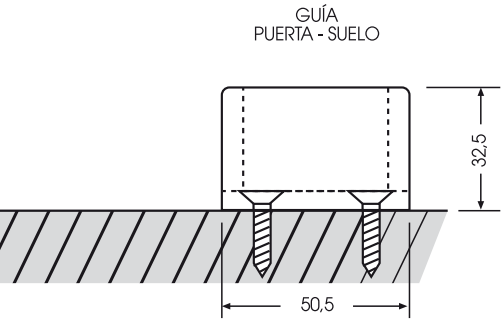
GUÍA
PUERTA - SUELO
32,5
50,5

SISTEMAS PUERTA CORREDERA CON CAJA FRONTAL PROTECTORA

VIDRIO

REFERENCIA

6019/P (FIJACIÓN A PARED)

PUERTA CON HOJA MÓVIL STANDARD

Espesor del vidrio: 8-10-12 mm.

ALUMINIO: F-1.

Sistema corredero standard compuesto por :

- Rail-guía de 2.000 mm. de longitud para ancho de hoja móvil de hasta 1.000 mm.
- Juego de pinzas con capacidad de carga de hasta 110 kg. por hoja.
- Dos frenos-amortiguadores.
- Caja frontal protectora de 2.000 mm. de longitud.
- Dos tapas laterales.
- Guía puerta-suelo.
- Bajo pedido se puede suministrar cualquier otra medida a la standard (2.000, 3.000, 5.000 ó 6.000 mm.), dependiendo de las dimensiones de las hojas.

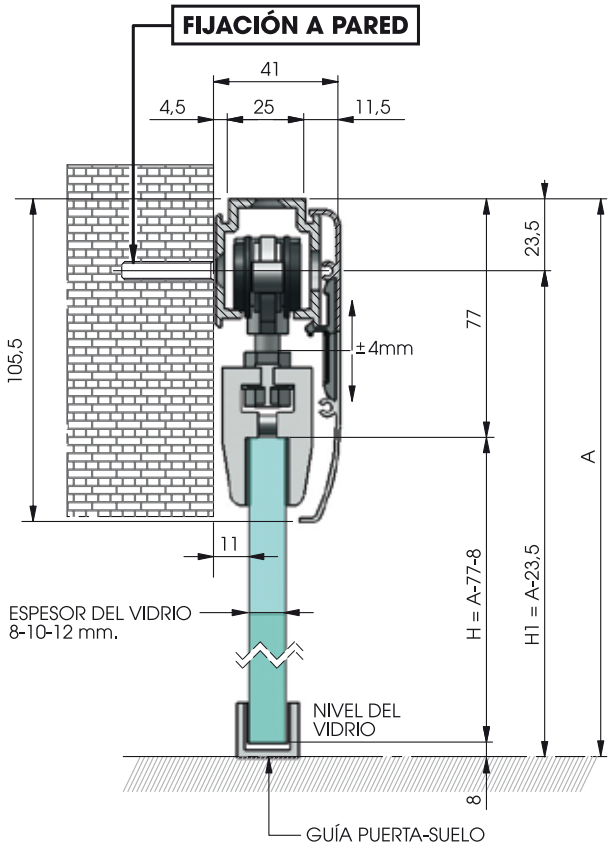

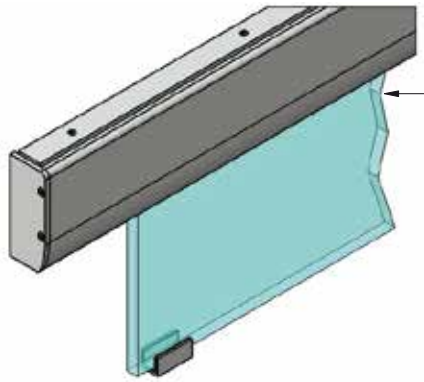

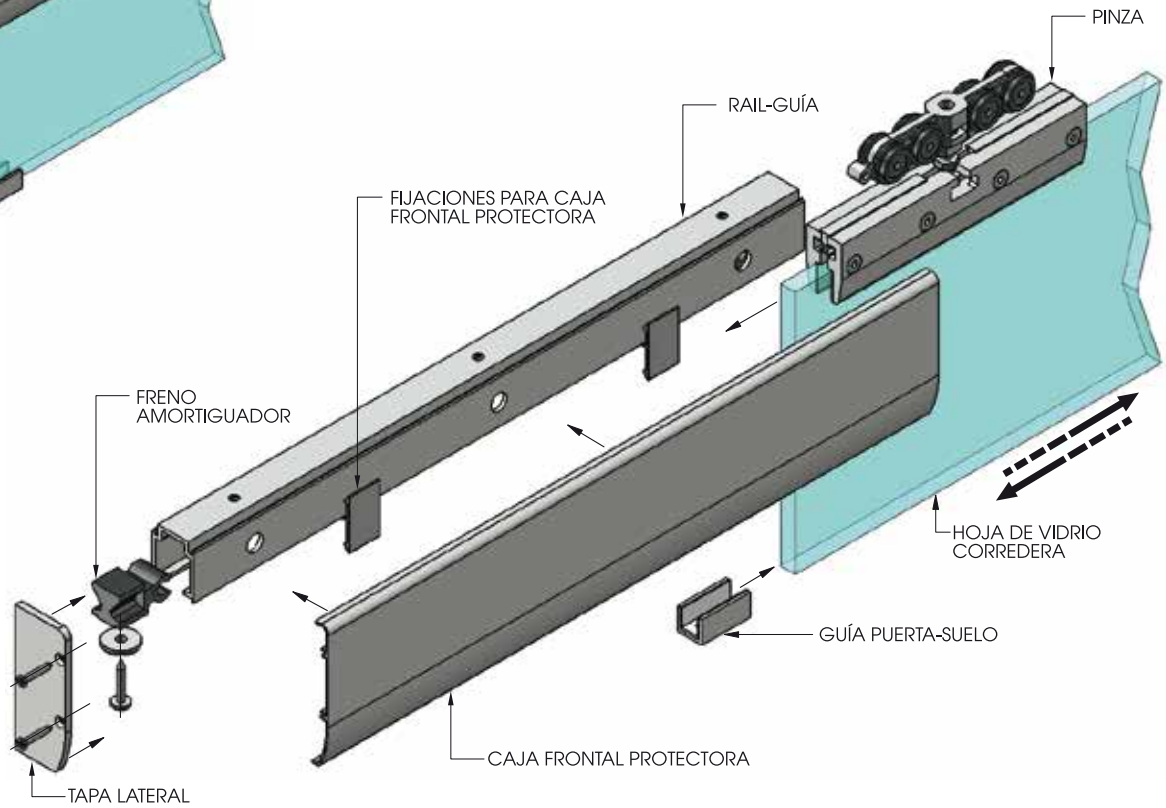

• OCARIZ dispone de la más amplia gama de tiradores-uñeros, pomos, tiradores, accesorios y complementos para instalar tanto en puertas correderas, batientes, de vaivén, bien sean de madera, vidrio, metálicas... CONSULTAR OTROS CATÁLOGOS.

6019/S (FIJACIÓN A TECHO)

PUERTA CON HOJA MÓVIL STANDARD

Espesor del vidrio: 8-10-12 mm.

ALUMINIO: F-1.

Sistema corredero standard compuesto por :

- Rail-guía de 2.000 mm. de longitud para ancho de hoja móvil de hasta 1.000 mm.
- Juego de pinzas con capacidad de carga de hasta 110 kg. por hoja.
- Dos frenos-amortiguadores.
- Dos cajas frontales protectoras de 2.000 mm. de longitud.
- Dos tapas laterales.
- Guía puerta-suelo.
- Bajo pedido se puede suministrar cualquier otra medida a la standard (2.000, 3.000, 5.000 ó 6.000 mm.), dependiendo de las dimensiones de las hojas.

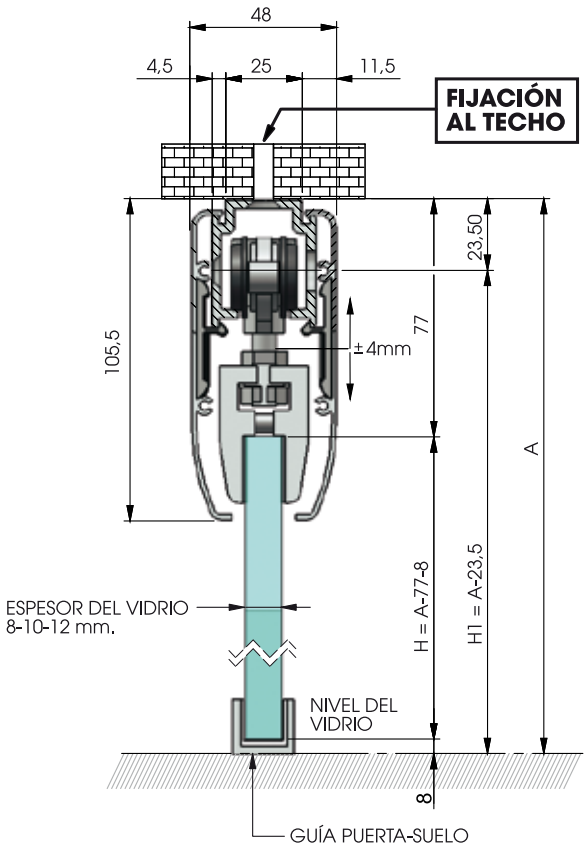

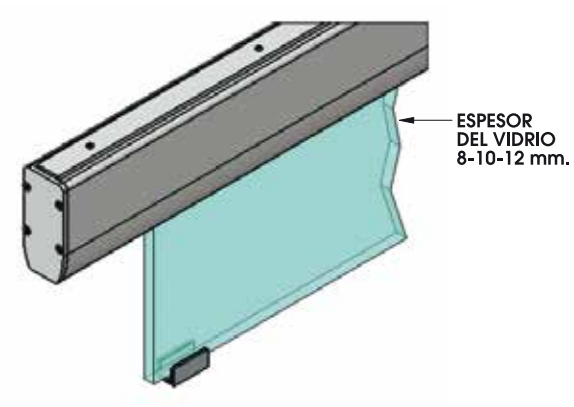

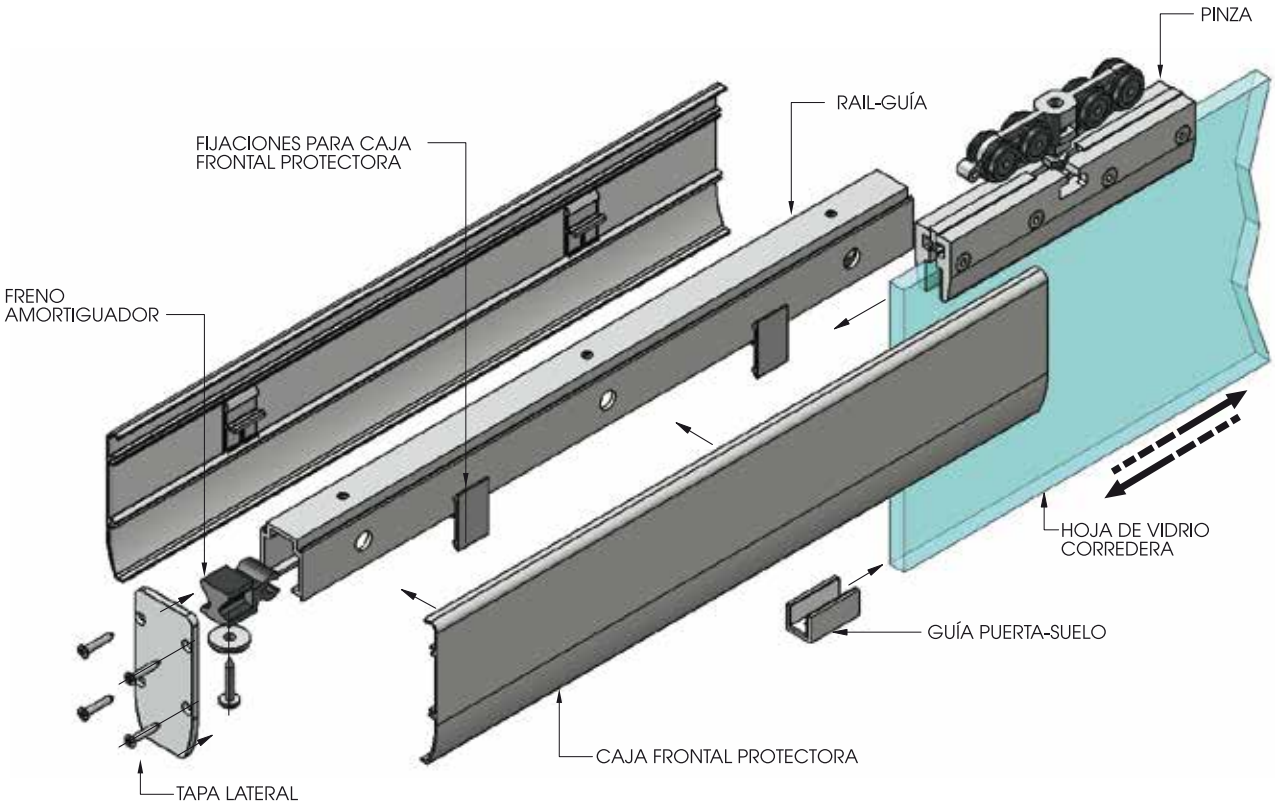

6019/S-2V (FIJACIÓN A TECHO)

PUERTA CON DOS HOJAS MÓVILES STANDARD

6019/S-3V (FIJACIÓN A TECHO)

PUERTA CON TRES HOJAS MÓVILES STANDARD

Espesor del vidrio: 8-10 mm.

ALUMINIO: F-1.

Sistema corredero **TELESCÓPICO** standard compuesto por :

- Dos o tres railes-guía de 2.000 mm. de longitud para ancho de dos o tres hojas móviles de hasta 1.000 mm.
- Cuatro o seis pinzas provistas de ganchos de arrastre y con capacidad de carga de hasta 110 kg. por hoja.
- Dos frenos-amortiguadores.
- Dos cajas frontales protectoras de 2.000 mm. de longitud.
- Dos tapas laterales.
- 2V: una guía puerta-suelo fija al suelo y una guía doble al aire puerta-puerta fija a una de las hojas.
- 3V: una guía puerta-suelo fija al suelo y dos guías dobles al aire puerta-puerta fijas a dos de las hojas.
- Bajo pedido se puede suministrar cualquier otra medida a la standard (2.000, 3.000, 5.000 ó 6.000 mm.), dependiendo de las dimensiones de las hojas.

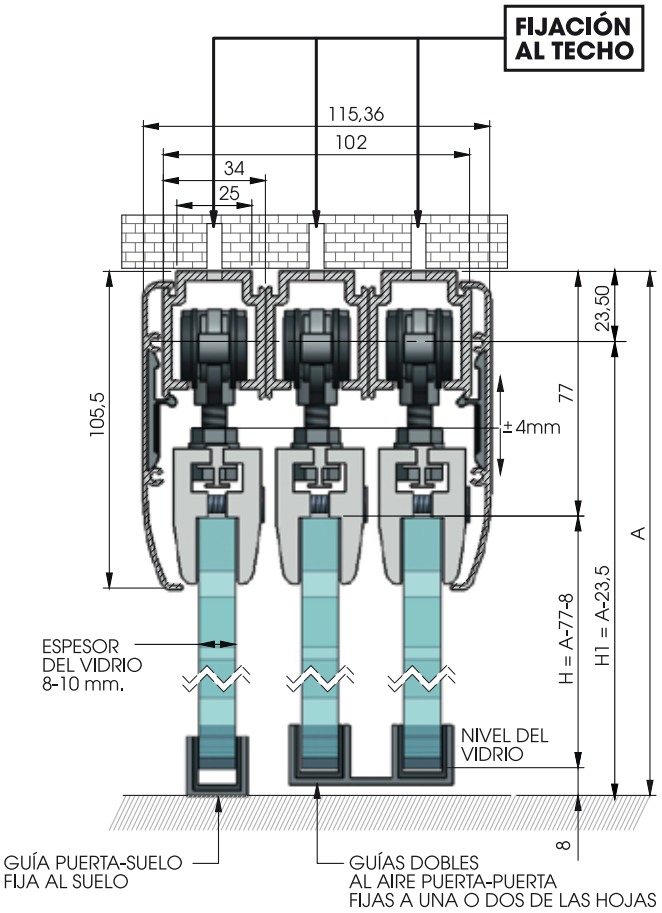

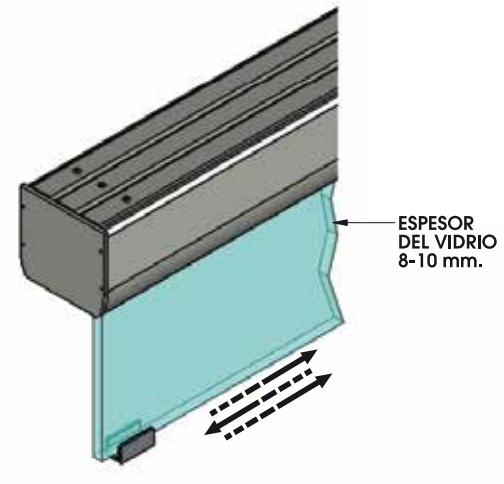

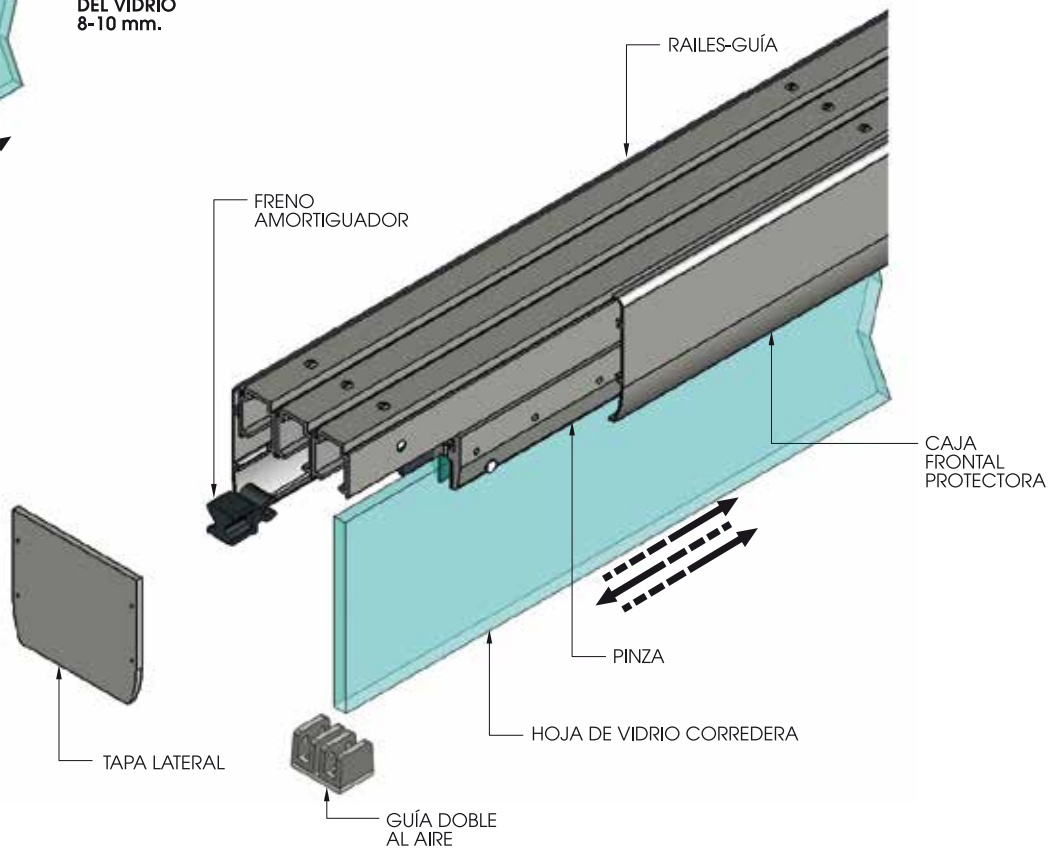

HERRAJES OCARIZ

• OCARIZ dispone de la más amplia gama de tiradores-uñeros, pomos, tiradores, accesorios y complementos para instalar tanto en puertas correderas, batientes, de vaivén, bien sean de madera, vidrio, metálicas... CONSULTAR OTROS CATÁLOGOS.

ESQUEMA DE FUNCIONAMIENTO DE LOS GANCHOS DE ARRASTRE

- Los ganchos de arrastre adecuadamente instalados en las pinzas, permiten la correcta apertura y cierre del sistema corredero telescópico.

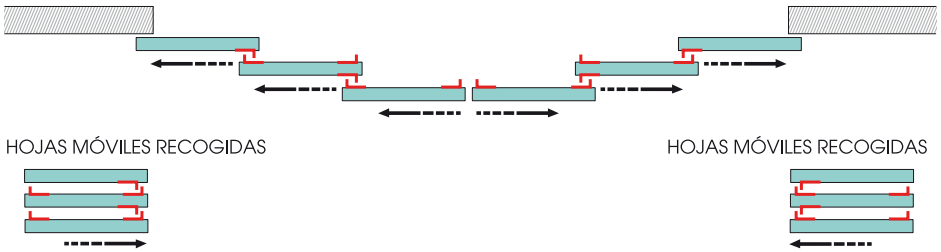

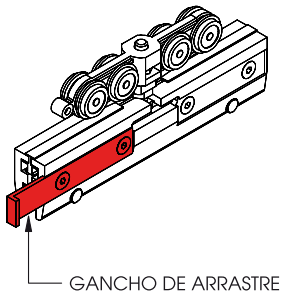

ESQUEMA DE INSTALACIÓN DE LAS GUÍAS

- La guía puente-suelo se fija al suelo y por ella se desliza la hoja de vidrio.
- Las guías dobles al aire no van ancladas al suelo, si no que van "al aire" y fijadas a una de las hojas de vidrio en las que van instaladas, la otra hoja de vidrio se desliza por la otra parte de la guía doble.

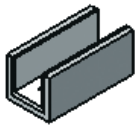

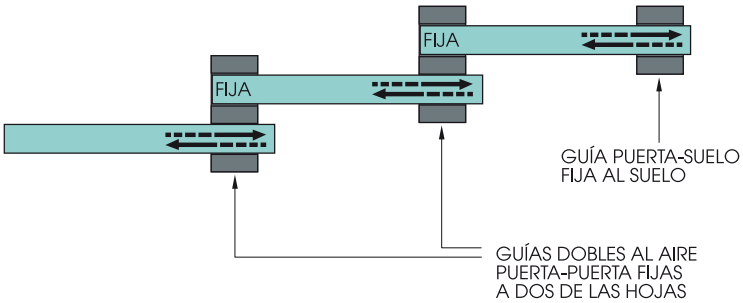

EJEMPLOS DE APLICACIÓN DEL SISTEMA CORREDERO TELESCÓPICO CON TRES HOJAS MÓVILES

- Con ayuda de los frenos-amortiguadores y mediante bloqueo, podemos transformar hojas móviles en fijas.

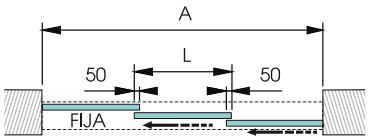

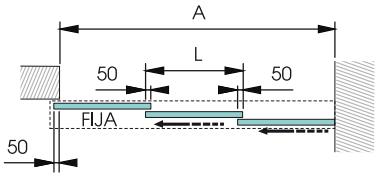

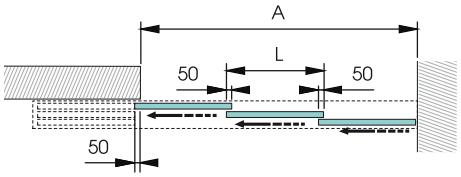

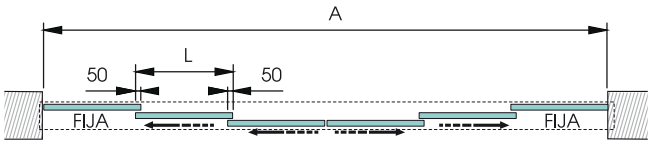

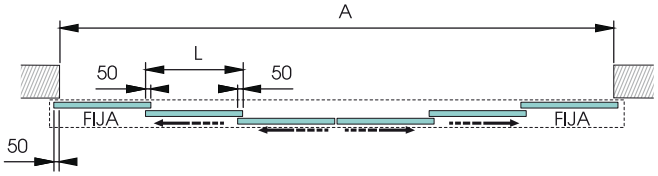

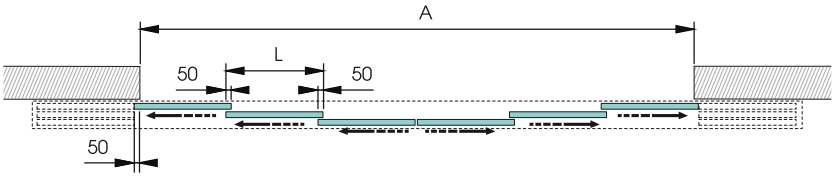

6020/P (FIJACIÓN A PARED)

PUERTA CON HOJA MÓVIL + FIJA STANDARD

Espesor del vidrio: 8-10 mm.

ALUMINIO: F-1.

Sistema corredero standard compuesto por :

- Rail-guía de 2.000 mm. de longitud para ancho de hoja móvil de hasta 1.000 mm.
- Perfiles de aluminio de sujeción superior de 300 mm. para la hoja fija.
- Perfiles de aluminio de sujeción inferior-suelo (2.000, 3.000, 5.000 ó 6.000 mm.) para la hoja fija **(especificar espesor del vidrio 8 mm. (Ref. 6021/A)-10 mm. (Ref. 6021/B)-12 mm. (Ref. 6021/C)).**
- Juego de pinzas con capacidad de carga de hasta 110 kg. por hoja.
- Dos frenos-amortiguadores.
- Caja frontal protectora de 2.000 mm. de longitud.
- Dos tapas laterales.
- Guía puerta-suelo.
- Bajo pedido se puede suministrar cualquier otra medida a la standard (2.000, 3.000, 5.000 ó 6.000 mm.), dependiendo de las dimensiones de las hojas.

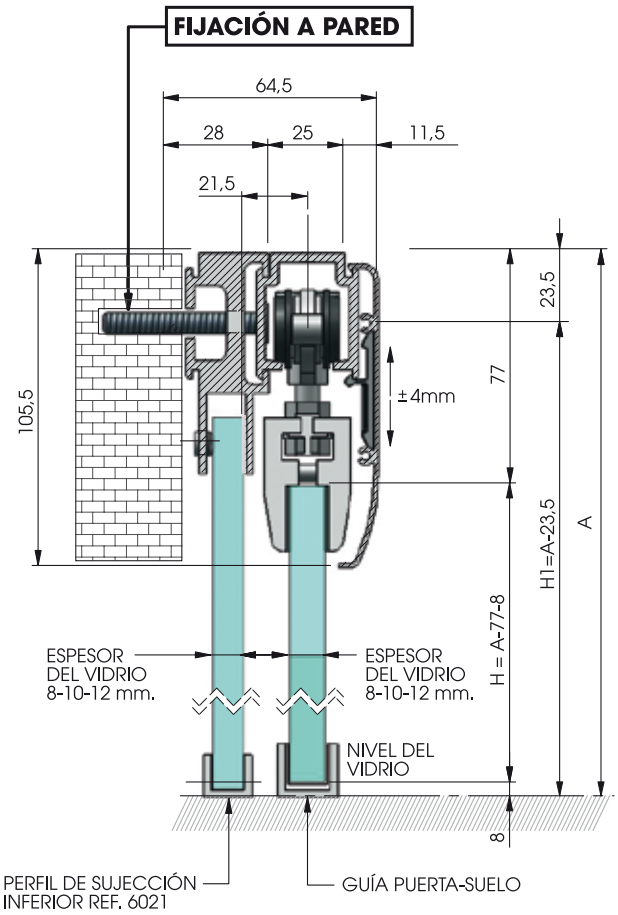

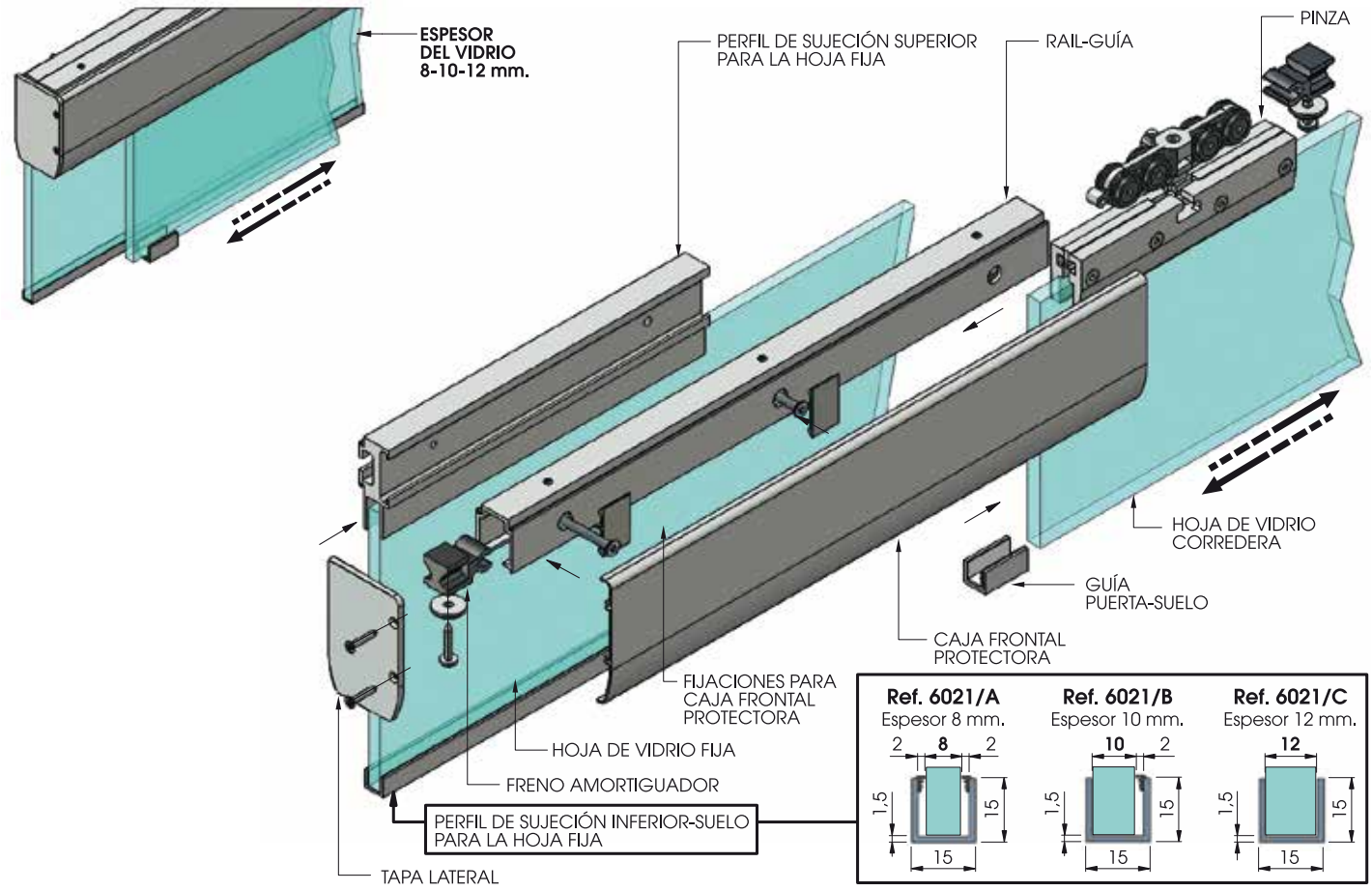

HERRAJES OCARIZ

• OCARIZ dispone de la más amplia gama de tiradores-uñeros, pomos, tiradores, accesorios y complementos para instalar tanto en puertas correderas, batientes, de vaivén, bien sean de madera, vidrio, metálicas... CONSULTAR OTROS CATÁLOGOS.

6020/S (FIJACIÓN A TECHO)

PUERTA CON HOJA MÓVIL + FIJA STANDARD

Espesor del vidrio: 8-10 mm.

ALUMINIO: F-1.

Sistema corredero standard compuesto por :

- Rail-guía de 2.000 mm. de longitud para ancho de hoja móvil de hasta 1.000 mm.
- Perfiles de aluminio de sujeción superior de 300 mm. para la hoja fija.
- Perfiles de aluminio de sujeción inferior-suelo (2.000, 3.000, 5.000 ó 6.000 mm.) para la hoja fija **(especificar espesor del vidrio 8 mm. (Ref. 6021/A)-10 mm. (Ref. 6021/B)-12 mm. (Ref. 6021/C)).**
- Juego de pinzas con capacidad de carga de hasta 110 kg. por hoja.
- Dos frenos-amortiguadores.
- Dos cajas frontales protectoras de 2.000 mm. de longitud.
- Dos tapas laterales.
- Guía puerta-suelo.
- Bajo pedido se puede suministrar cualquier otra medida a la standard (2.000, 3.000, 5.000 ó 6.000 mm.), dependiendo de las dimensiones de las hojas.

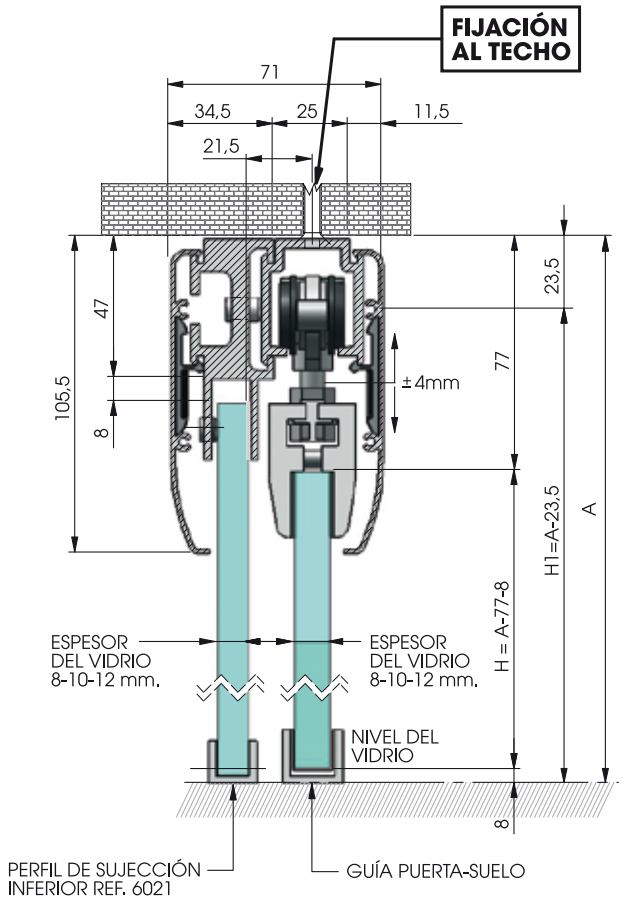

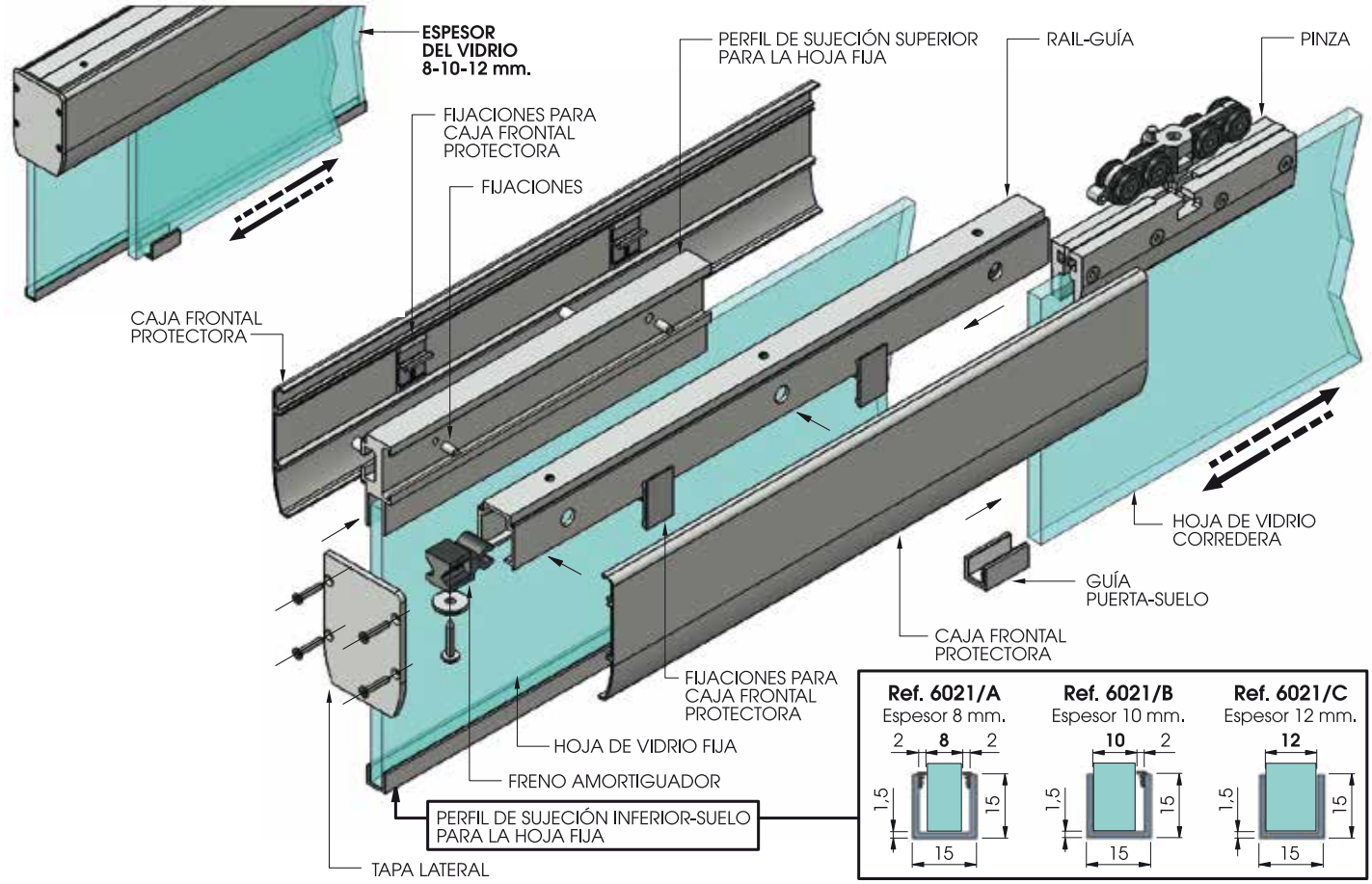

ACCESORIOS Y COMPLEMENTOS PARA PUERTAS CORREDERAS

REFERENCIA

6022-01

PERFIL PROTECTOR FRENO-AMORTIGUADOR LATERAL VERTICAL

Para su instalación en el canto de las hojas (puertas de dos hojas correderas, batientes o puntos de una hoja contra pared).

Largura standard L=2.200 mm.

Espesor del vidrio: 6-8 mm.

PVC/POLIETILENO: transparente.

REFERENCIA

6022-02

PERFIL PROTECTOR FRENO-AMORTIGUADOR LATERAL VERTICAL

Para su instalación en el canto de las hojas (puertas de dos hojas correderas, batientes o puntos de una hoja contra pared).

Largura standard L=2.500 mm.

Espesor del vidrio: 8-10 mm.

PVC/POLIETILENO: transparente.

DIMENSIONES

6022-01

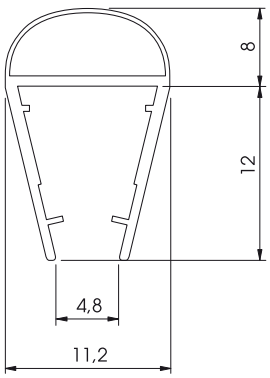

6022-02

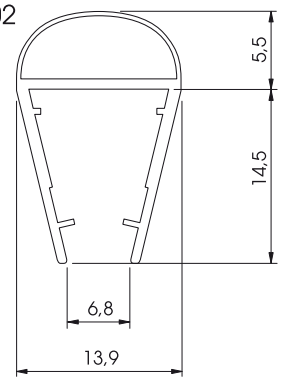

MONTAJE

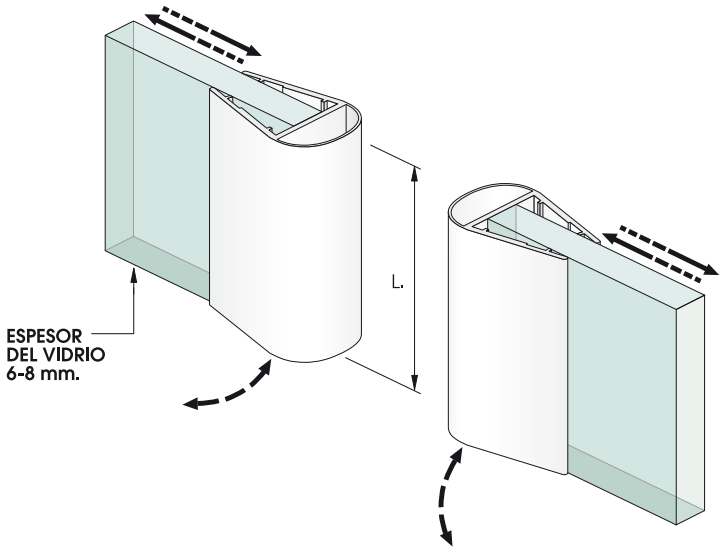

REFERENCIA

720-SET

JUEGO DE PINZAS PARA PUERTA CORREDERA DE VIDRIO EMBUTIDA

No incluye el sistema corredero. Incluye guía-suelo.

Espesor del vidrio: 8 mm.

ALUMINIO: F-1.

DIMENSIONES

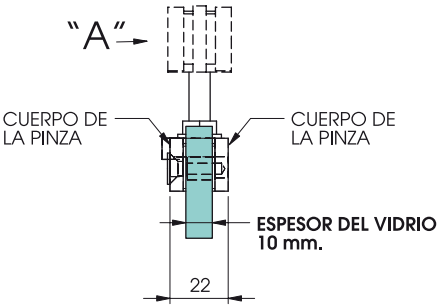

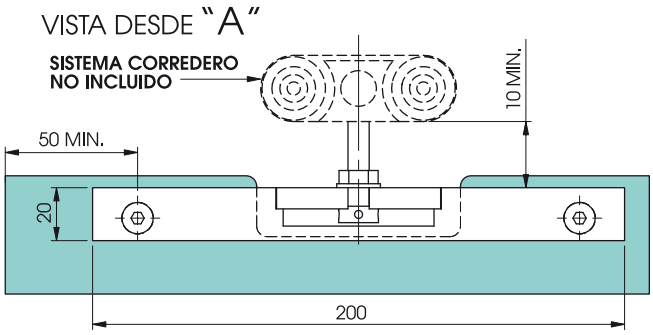

CORTE DEL VIDRIO

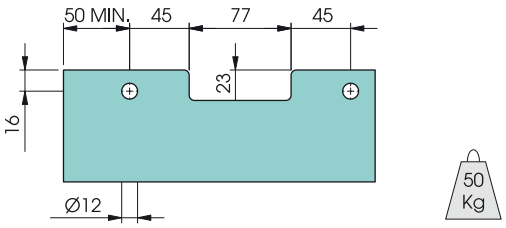

GUÍA-SUELO

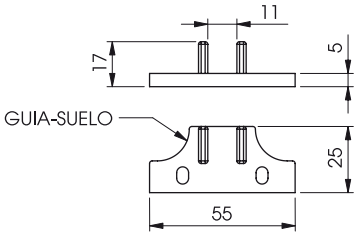

MONTAJE

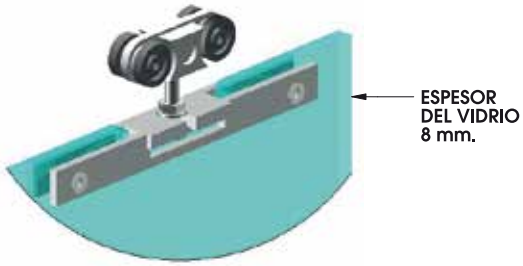

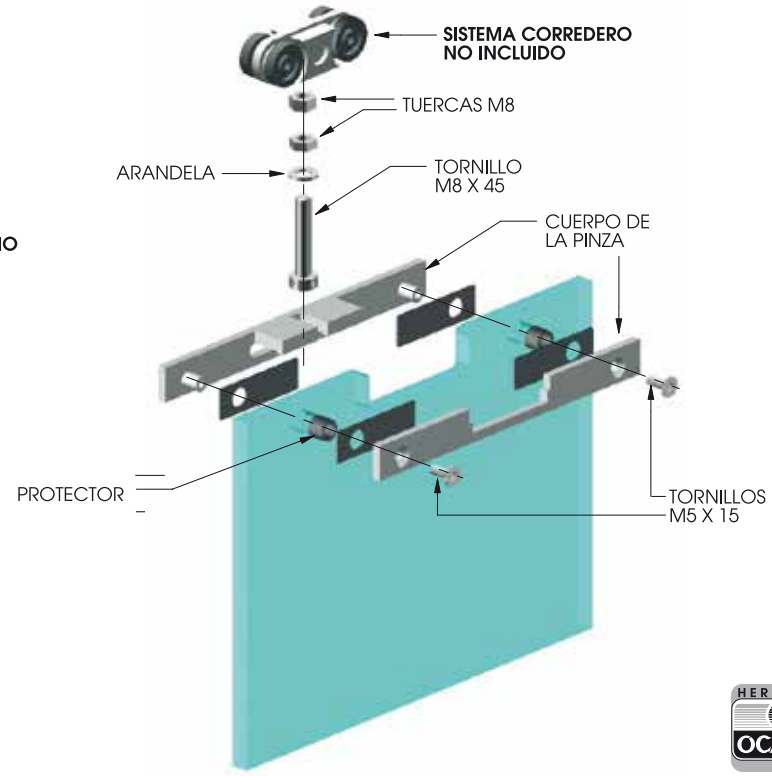

REFERENCIA

721-SET

JUEGO DE PINZAS PARA PUERTA CORREDERA DE VIDRIO EMBUTIDA

No incluye el sistema corredero. Incluye guía-suelo.

Espesor del vidrio: 8-10 mm.

ALUMINIO: F-1.

DIMENSIONES

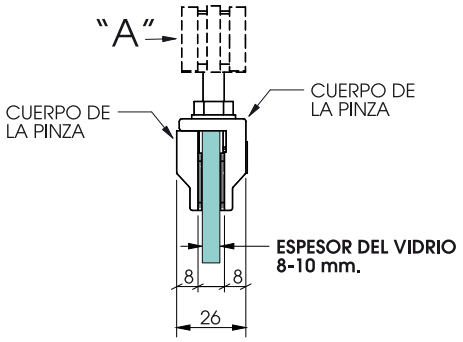

CORTE DEL VIDRIO

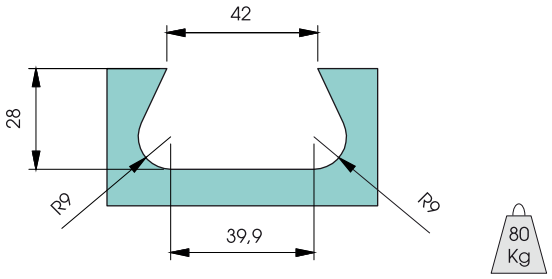

VISTA DESDE "A"

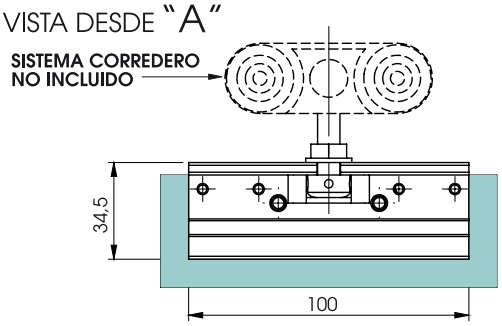

GUÍA-SUELO

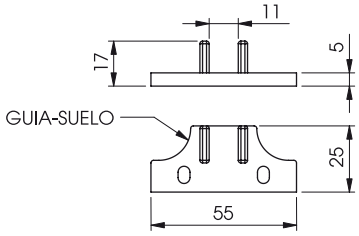

MONTAJE

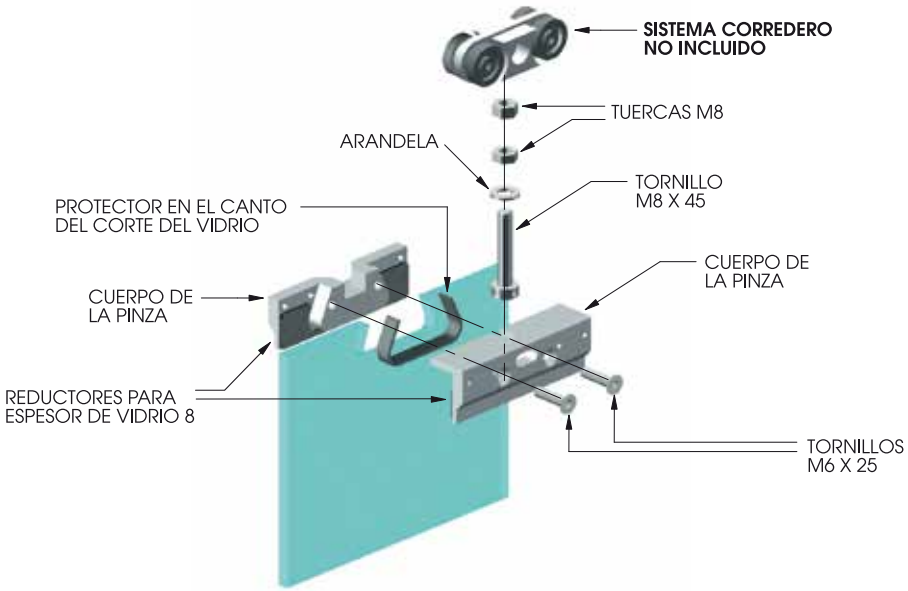

REFERENCIA

722-SET

JUEGO DE PINZAS **A PRESIÓN** (NO SE NECESITA CORTAR EL VIDRIO) PARA PUERTA CORREDERA DE VIDRIO DE SOBREPONER

No incluye el sistema corredero.

Incluye guía-suelo.

Espesor del vidrio: 8-10-12 mm.

ALUMINIO: F-1.

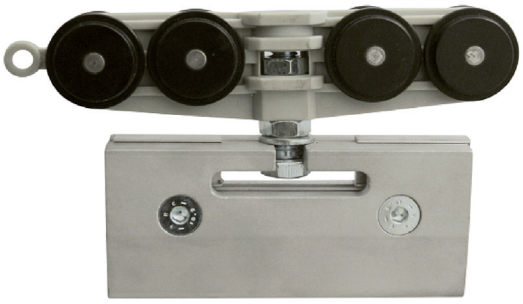

DIMENSIONES

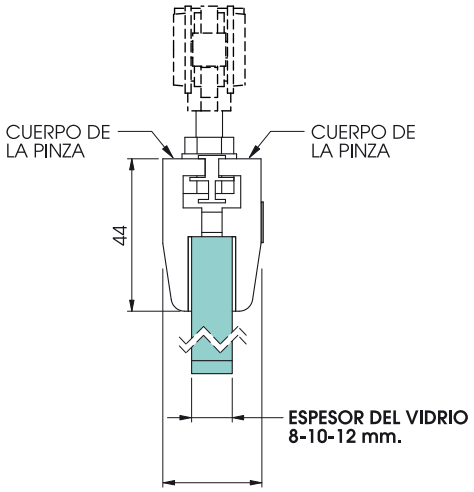

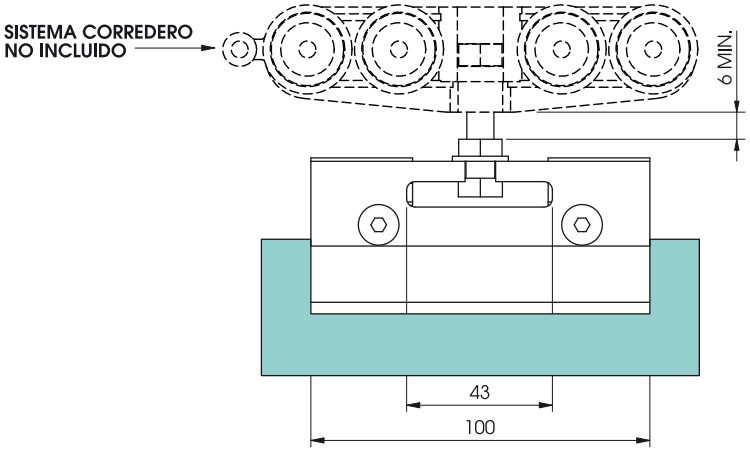

GUÍA-SUELO

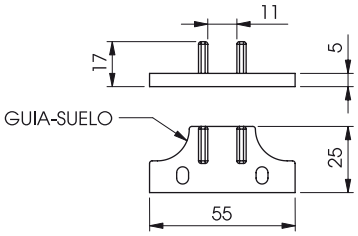

MONTAJE

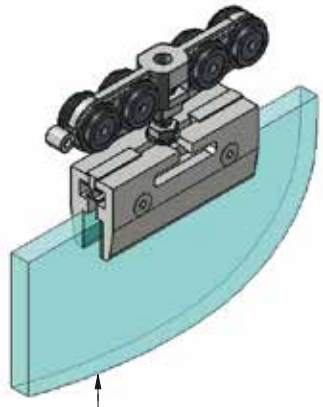

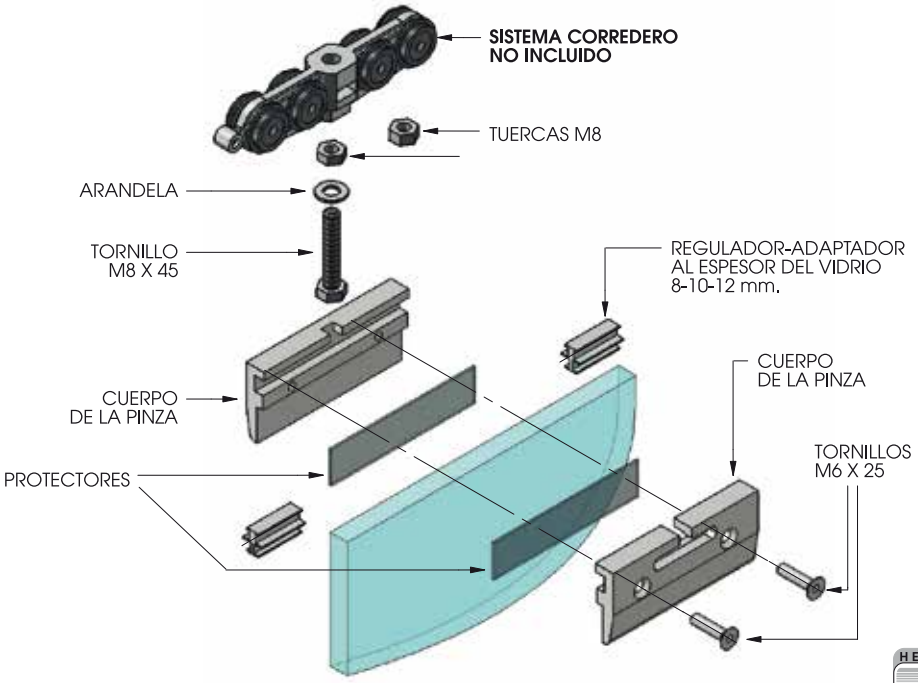

REFERENCIA

723-SET

JUEGO DE PINZAS **A PRESIÓN** (NO SE NECESITA CORTAR EL VIDRIO) PARA PUERTA CORREDERA DE VIDRIO DE SOBREPONER

Provista de pernos pasantes de seguridad para mayor seguridad (instalación opcional).

No incluye el sistema corredero.

Incluye guía-suelo.

Espesor del vidrio: 8-10-12 mm.

ALUMINIO: F-1.

DIMENSIONES

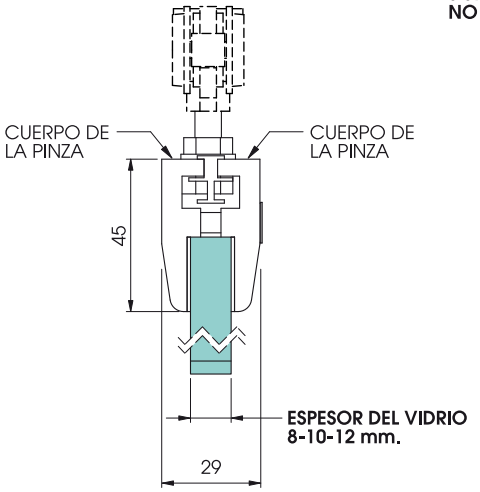

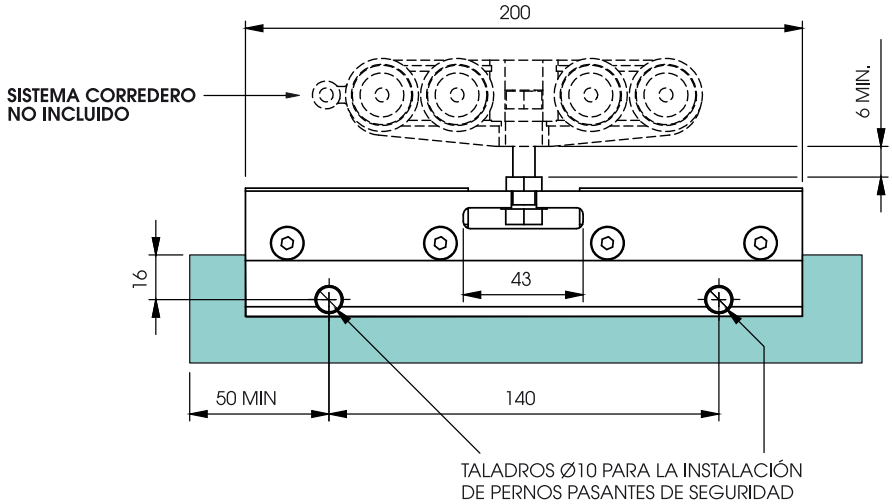

GUÍA-SUELO

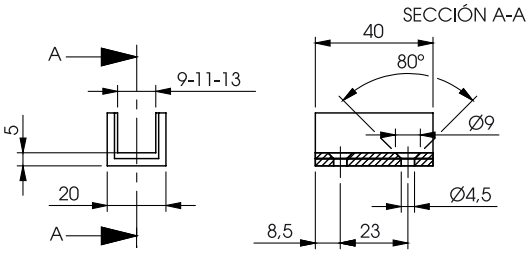

MONTAJE

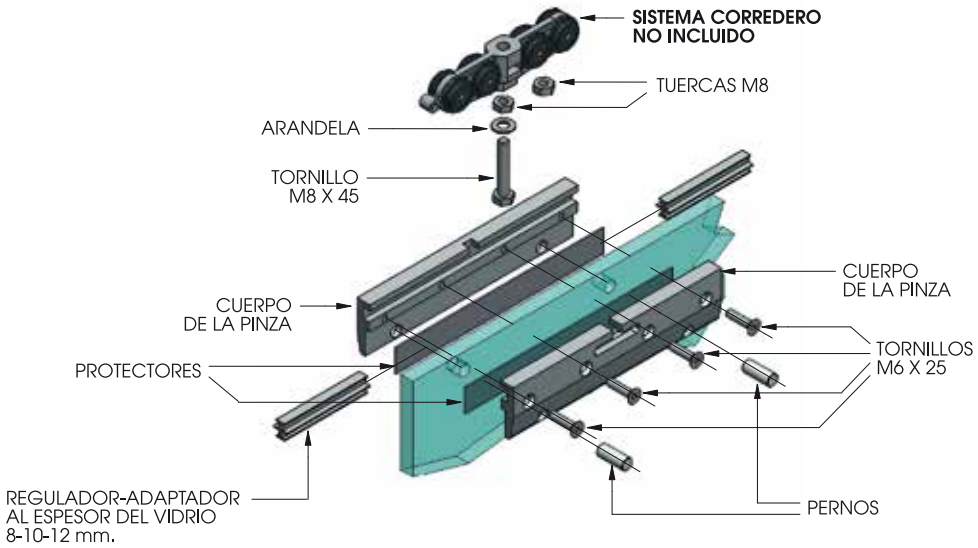

REFERENCIA

730/O

SOPORTE A PARED PARA TUBO-RAIL OVALADO

ALUMINIO: niquel inox.

DIMENSIONES

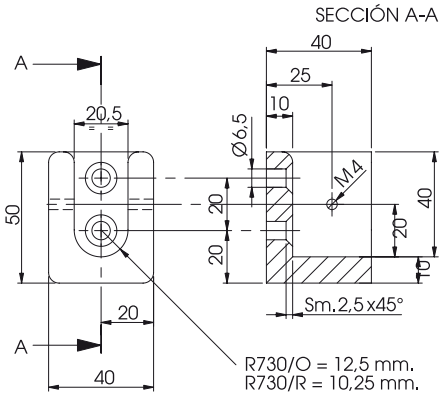

REFERENCIA

730/R

SOPORTE A PARED PARA TUBO-RAIL REDONDO DE Ø25 mm.

ALUMINIO: niquel inox.

MONTAJE

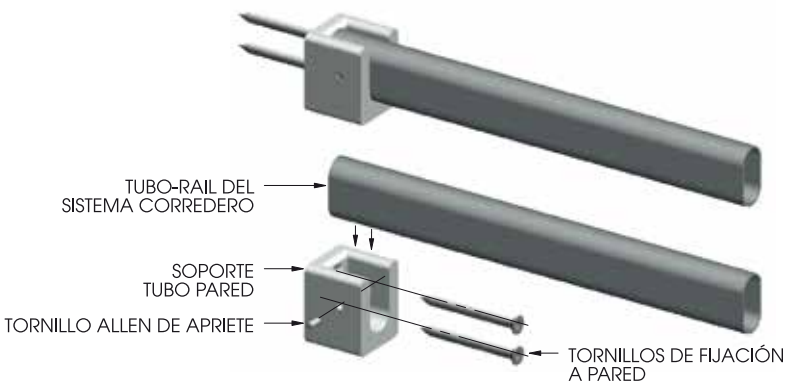

REFERENCIA

731

SOPORTE AL TECHO PARA TUBO-RAIL REGULABLE EN ALTURA

LATÓN: níquel mate.

DIMENSIONES

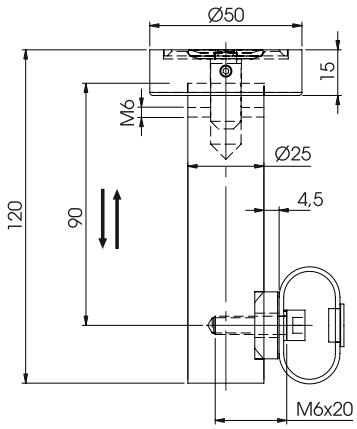

MONTAJE

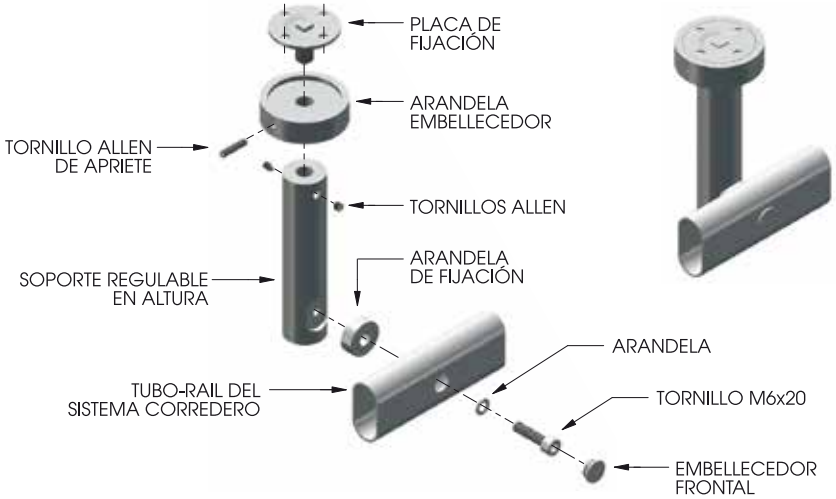

REFERENCIA

732

KIT DE FIJACIÓN A MURO DE VIDRIO PARA TUBO-RAIL

Espesor del vidrio: 8-10 mm.

LATÓN: níquel mate.

DIMENSIONES

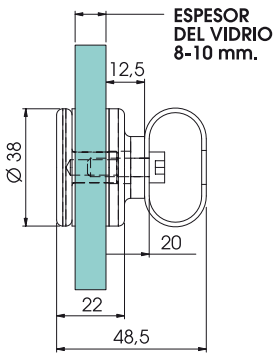

MONTAJE

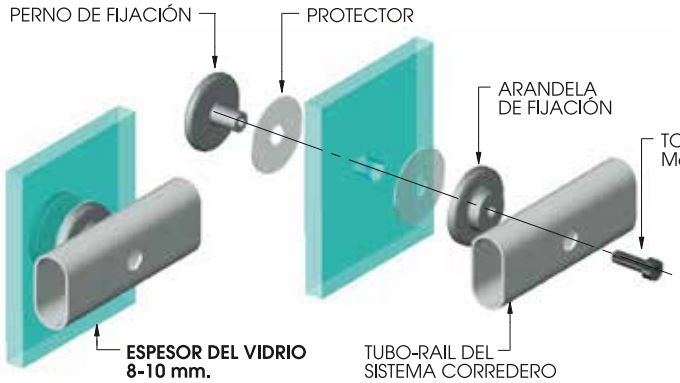

REFERENCIA

733

CONECTOR INTERNO ENTRE TUBOS (PUERTAS DE DOS HOJAS)

ALUMINIO: níquel inox.

DIMENSIONES

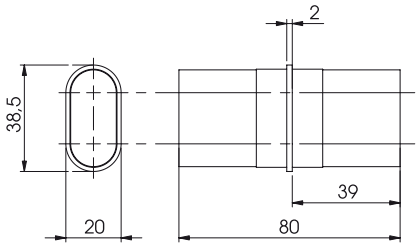

MONTAJE

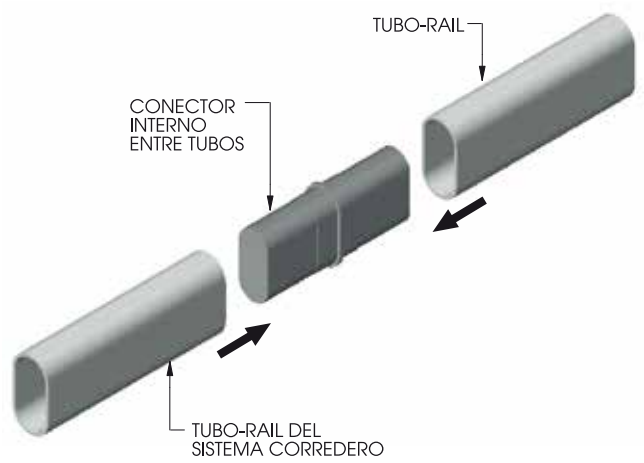

REFERENCIA

734

CONJUNTO DE FRENO-AMORTIGUADOR INFERIOR HORIZONTAL (PUERTAS DE DOS HOJAS)

LATÓN: níquel mate.

DIMENSIONES

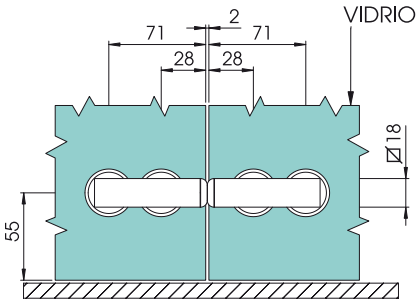

CORTE DEL VIDRIO

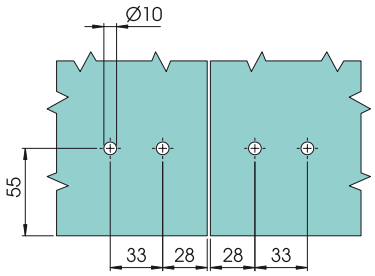

MONTAJE

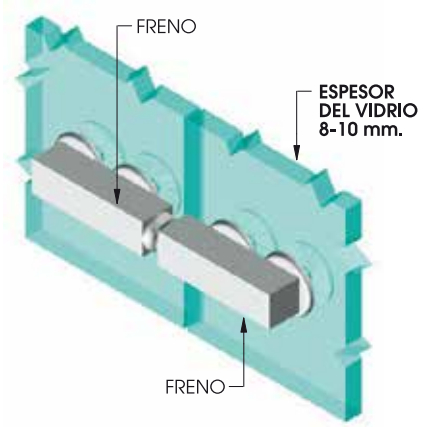

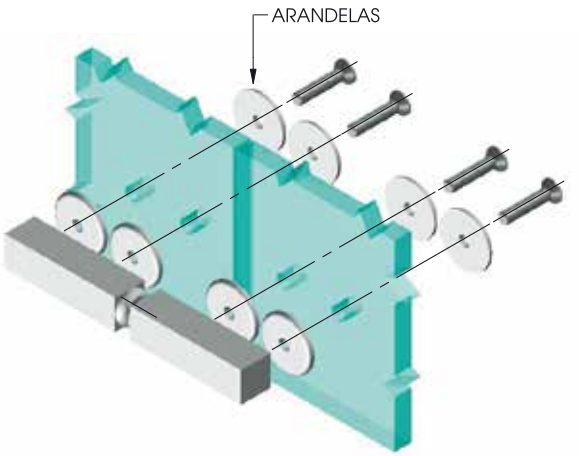

REFERENCIA

740

JUEGO TIRADOR-UÑERO PARA PUERTA CORREDERA DE VIDRIO

REFERENCIA

741

JUEGO TIRADOR-UÑERO PARA PUERTA CORREDERA DE VIDRIO

REFERENCIA

741/B

JUEGO TIRADOR-UÑERO PARA PUERTA CORREDERA DE VIDRIO

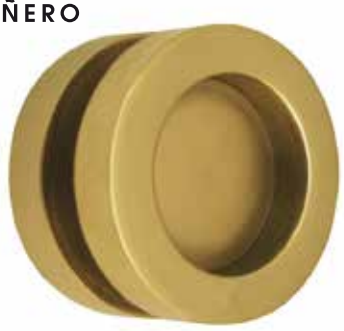

Dimensiones, corte del vidrio y montaje similares para uñeros-tirador 740, 741 y 741/B.

Espesor del vidrio: 8-10 mm.

LATÓN: oro brillo, oro mate, plata brillo, plata mate y níquel mate.

DIMENSIONES

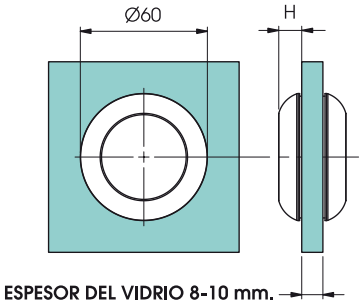

H = 9 mm. (Ref. 740)
H = 13 mm. (Ref. 741, Ref.741/B)

CORTE DEL VIDRIO

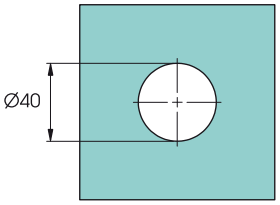

MONTAJE

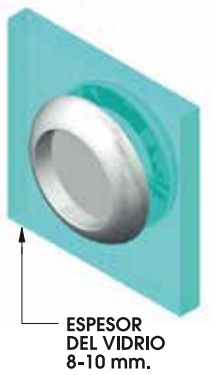

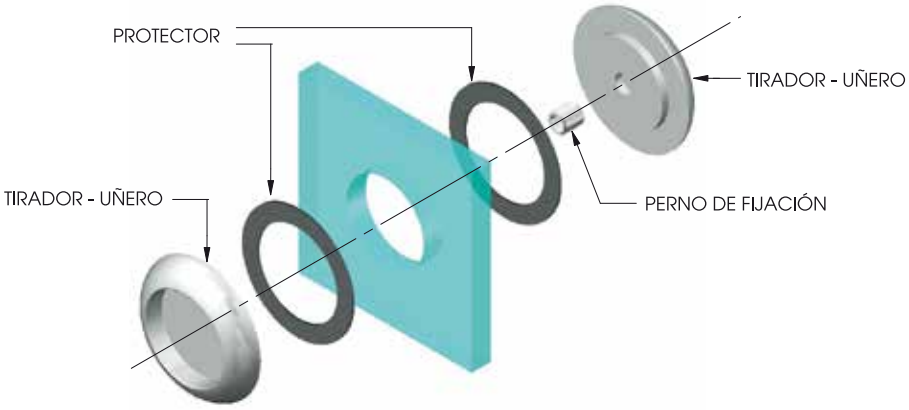

OCARIZ dispone de la más amplia gama de tiradores-uñeros, pomos, tiradores, accesorios y complementos para instalar tanto en puertas correderas, batientes, de vaivén, bien sean de madera, vidrio, metálicas... CONSULTAR OTROS CATÁLOGOS.

REFERENCIA

742

JUEGO TIRADOR-UÑERO ABIERTO PARA PUERTA CORREDERA DE VIDRIO

Espesor del vidrio: 10 mm.

LATÓN: plata brillo, plata mate, níquel mate y níquel inox.

DIMENSIONES

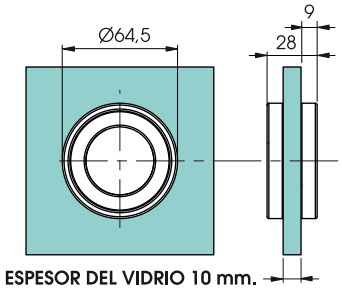

CORTE DEL VIDRIO

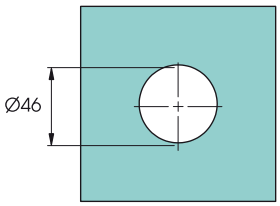

MONTAJE

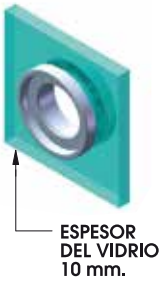

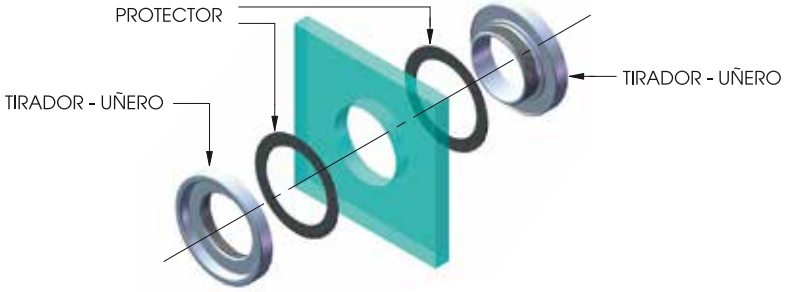

REFERENCIA

743

JUEGO TIRADOR-UÑERO PARA PUERTA CORREDERA DE VIDRIO

Espesor del vidrio: 8-10 mm.

LATÓN: oro brillo, plata brillo, plata mate, níquel mate y niquel inox.

DIMENSIONES

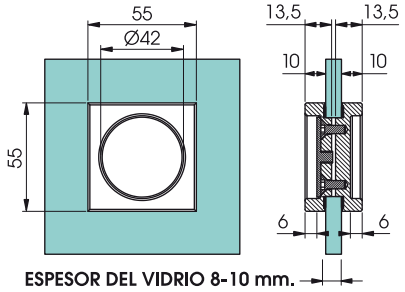

CORTE DEL VIDRIO

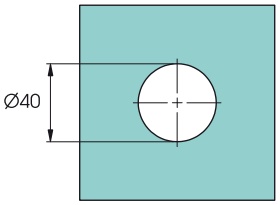

MONTAJE

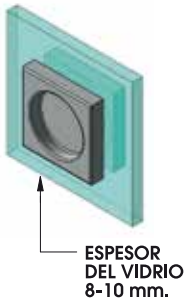

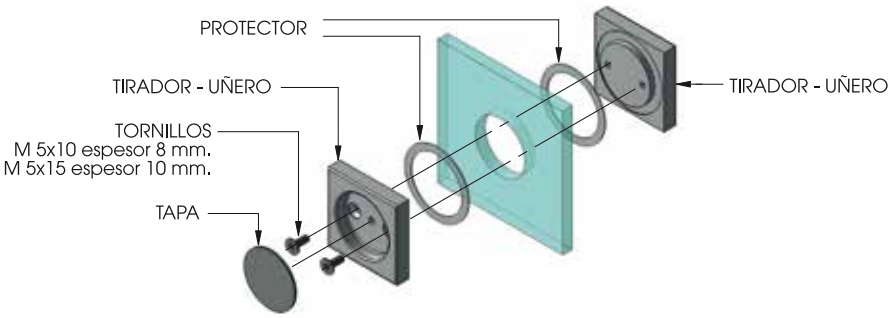

HERRAJES OCARIZ

OCARIZ dispone de la más amplia gama de tiradores-uñeros, pomos, tiradores, accesorios y complementos para instalar tanto en puertas correderas, batientes, de vaivén, bien sean de madera, vidrio, metálicas... CONSULTAR OTROS CATÁLOGOS.

REFERENCIA

744

JUEGO TIRADOR-UÑERO PARA PUERTA CORREDERA DE VIDRIO

Para instalar en el canto de la puerta.
Espesor del vidrio: 8 mm.
LATÓN: oro brillo, oro mate, plata brillo, plata mate y níquel mate.

DIMENSIONES

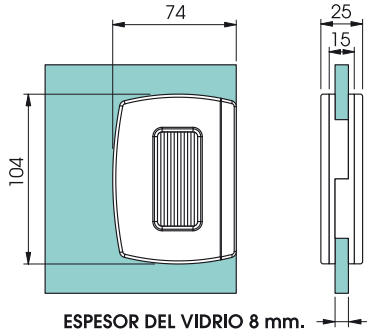

CORTE DEL VIDRIO

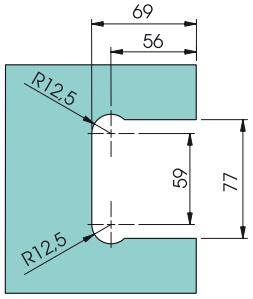

MONTAJE

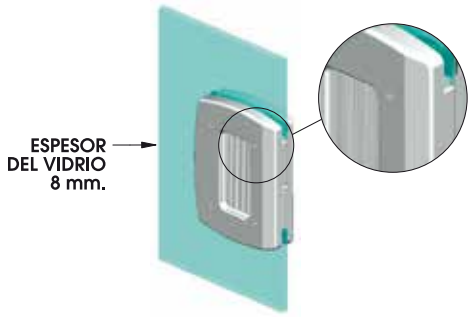

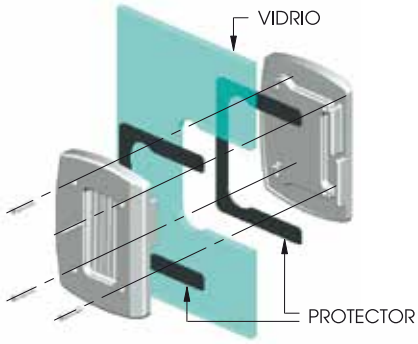

REFERENCIA

225

JUEGO DE POMOS

Espesor del vidrio: 8-10 mm.
VIDRIO: opaco.

DIMENSIONES

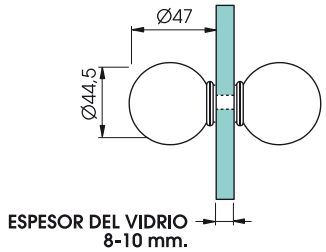

CORTE DEL VIDRIO

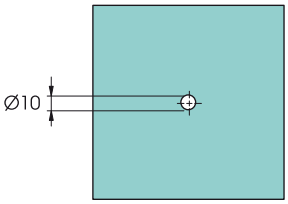

MONTAJE

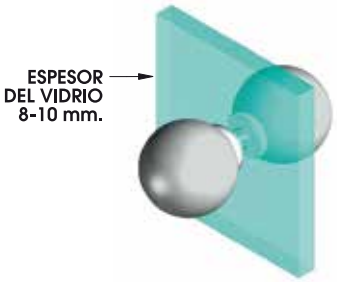

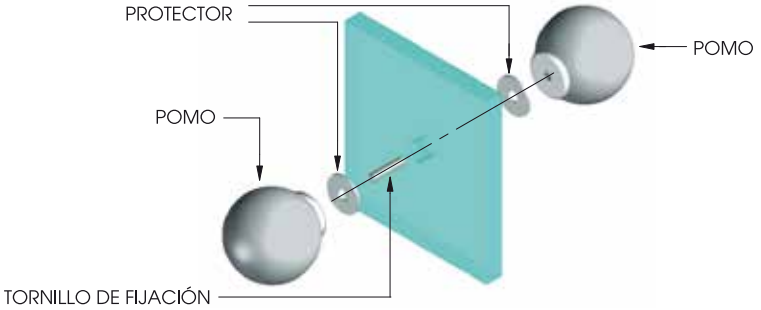

OCARIZ dispone de la más amplia gama de tiradores-uñeros, pomos, tiradores, accesorios y complementos para instalar tanto en puertas correderas, batientes, de vaivén, bien sean de madera, vidrio, metálicas... CONSULTAR OTROS CATÁLOGOS.

REFERENCIA

226

JUEGO DE POMOS

Espesor del vidrio: 8-10-12 mm.
INOX AISI 304: mate.

DIMENSIONES

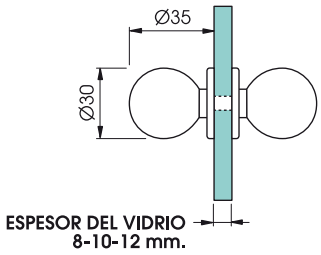

CORTE DEL VIDRIO

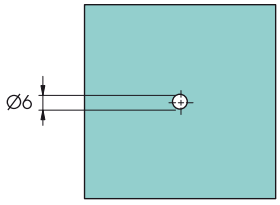

MONTAJE

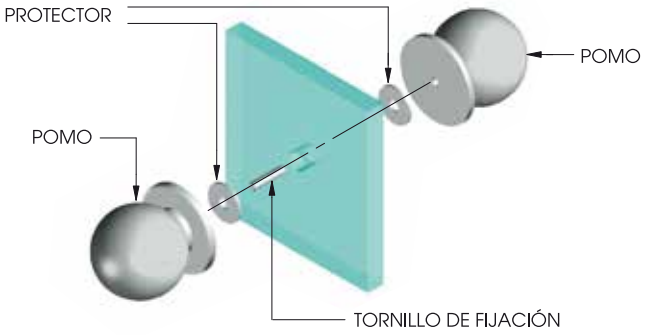

REFERENCIA

227

JUEGO DE POMOS

Espesor del vidrio: 8-10-12 mm.
INOX AISI 304: mate.

DIMENSIONES

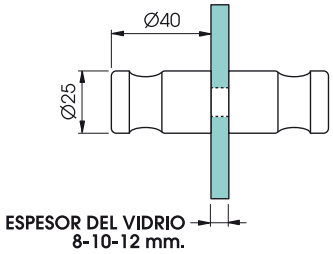

CORTE DEL VIDRIO

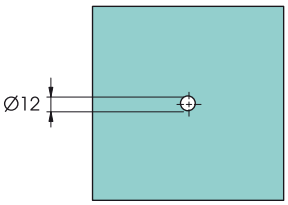

MONTAJE

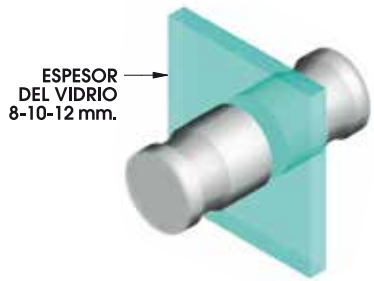

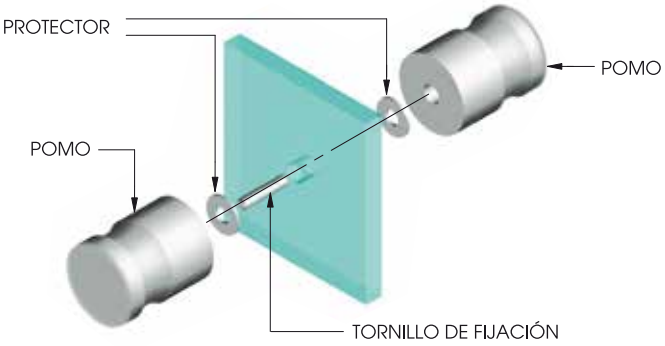

HERRAJES OCARIZ

OCARIZ dispone de la más amplia gama de tiradores-uñeros, pomos, tiradores, accesorios y complementos para instalar tanto en puertas correderas, batientes, de vaivén, bien sean de madera, vidrio, metálicas... CONSULTAR OTROS CATÁLOGOS.

REFERENCIA

228

JUEGO DE POMOS

Espesor del vidrio: 8-10 mm.

LATÓN: oro brillo, oro mate, plata brillo, plata mate y níquel mate.

DIMENSIONES

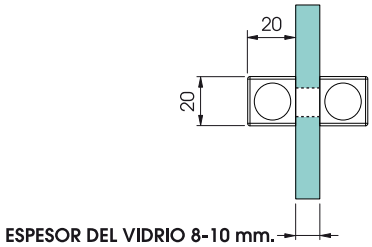

CORTE DEL VIDRIO

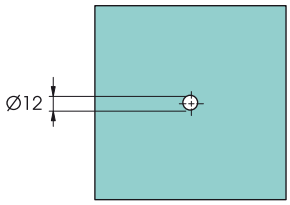

MONTAJE

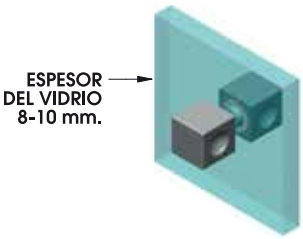

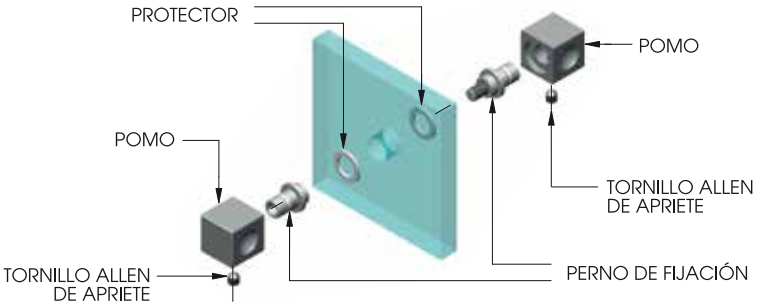

REFERENCIA

T 615

JUEGO DE TIRADORES

Espesor del vidrio: 8-10-12 mm.

LATÓN: oro brillo, oro mate, plata brillo, plata mate y níquel mate.

DIMENSIONES

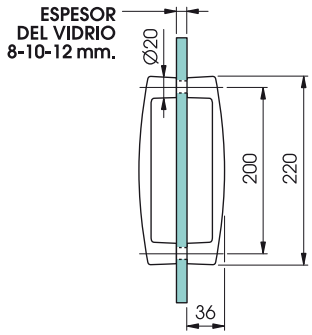

CORTE DEL VIDRIO

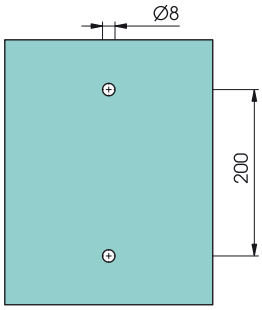

MONTAJE

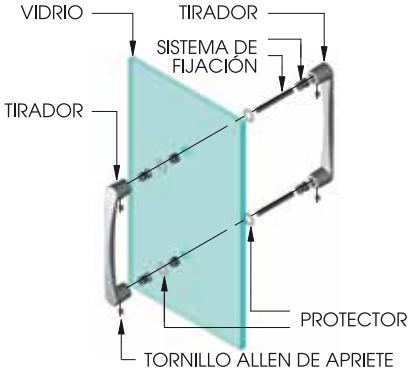

OCARIZ dispone de la más amplia gama de tiradores-uñeros, pomos, tiradores, accesorios y complementos para instalar tanto en puertas correderas, batientes, de vaivén, bien sean de madera, vidrio, metálicas... CONSULTAR OTROS CATÁLOGOS.

REFERENCIA

T 616

JUEGO DE TIRADORES

Espesor del vidrio: 8-10-12 mm.

LATÓN: oro brillo, oro mate, plata brillo, plata mate y níquel mate.

DIMENSIONES

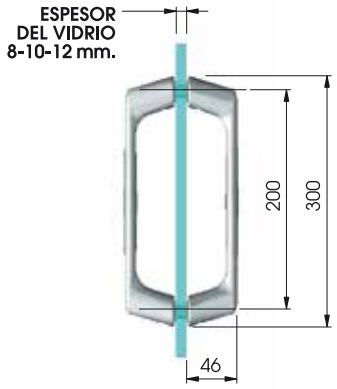

CORTE DEL VIDRIO

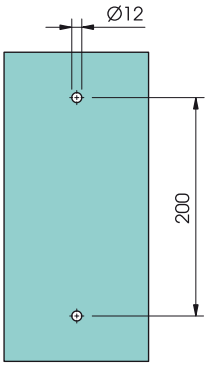

MONTAJE

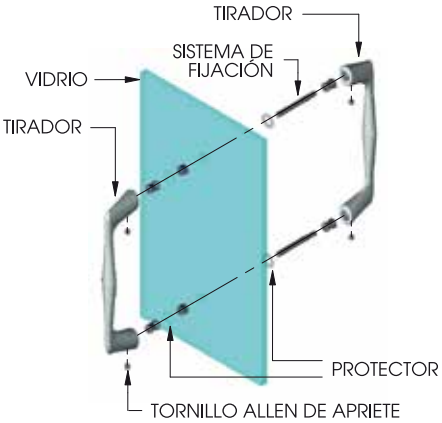

REFERENCIA

T 617

JUEGO DE TIRADORES

Espesor del vidrio: 8-10-12 mm.

LATÓN: oro brillo, oro mate, plata brillo, plata mate y níquel mate.

	T617/270	T617/450
Ø mm.	15	14
Ø1 mm.	14	
H mm.	43,5	50
L mm.	270	450
C.C. mm.	225	400

DIMENSIONES

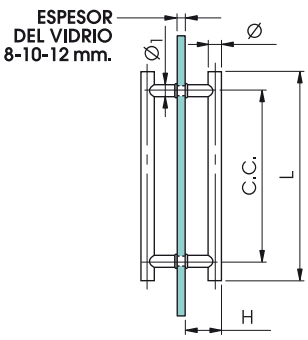

CORTE DEL VIDRIO

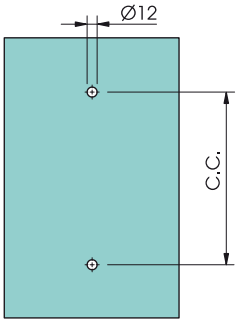

MONTAJE

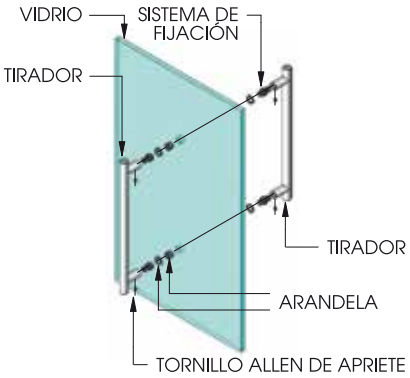

HERRAJES OCARIZ

OCARIZ dispone de la más amplia gama de tiradores-uñeros, pomos, tiradores, accesorios y complementos para instalar tanto en puertas correderas, batientes, de vaivén, bien sean de madera, vidrio, metálicas... CONSULTAR OTROS CATÁLOGOS.

REFERENCIA

T 618

JUEGO DE TIRADORES

Espesor del vidrio: 8-10-12 mm.

LATÓN: oro brillo, oro mate, plata brillo, plata mate y níquel mate.

DIMENSIONES

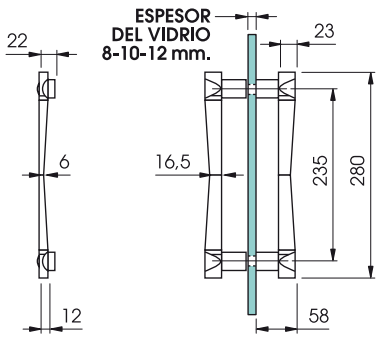

CORTE DEL VIDRIO

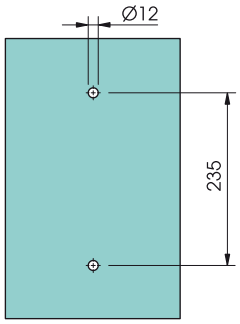

MONTAJE

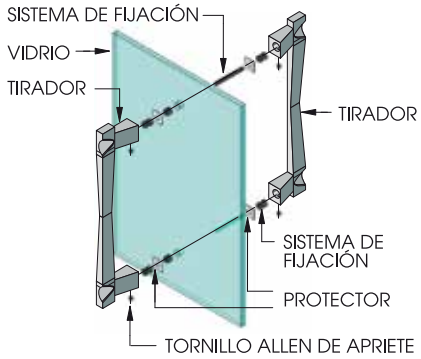

REFERENCIA

T 619

JUEGO DE TIRADORES

Espesor del vidrio: 8-10-12 mm.

LATÓN: oro brillo, oro mate, plata brillo, plata mate y níquel mate.

	T 619/280	T 619/340
H mm.	54	54
L mm.	280	340
C.C. mm.	240	300

DIMENSIONES

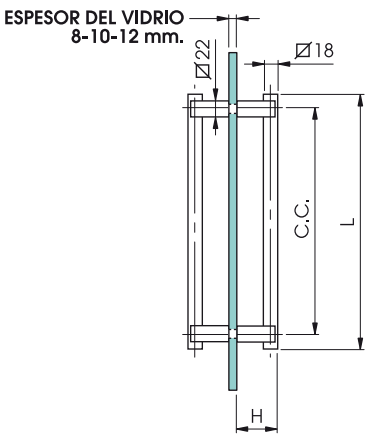

CORTE DEL VIDRIO

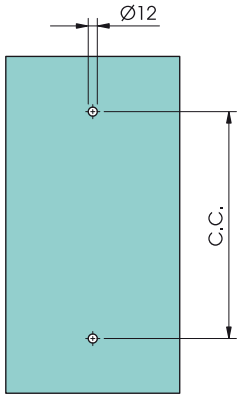

MONTAJE

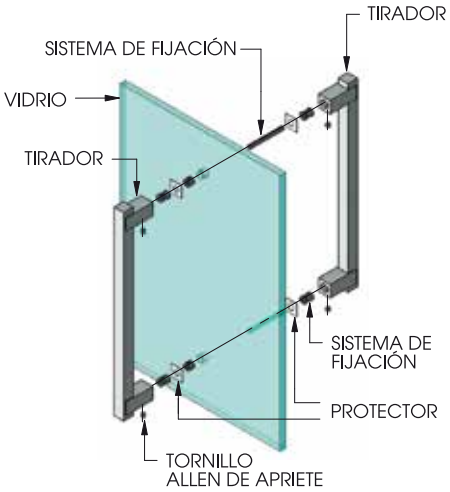

OCARIZ dispone de la más amplia gama de tiradores-uñeros, pomos, tiradores, accesorios y complementos para instalar tanto en puertas correderas, batientes, de vaivén, bien sean de madera, vidrio, metálicas... CONSULTAR OTROS CATÁLOGOS.

REFERENCIA

PLANET L195

JUEGO DE TIRADORES

Espesor del vidrio: 8-10-12 mm.

LATÓN: oro brillo, plata brillo, plata mate, níquel mate e inox satinado.

DIMENSIONES

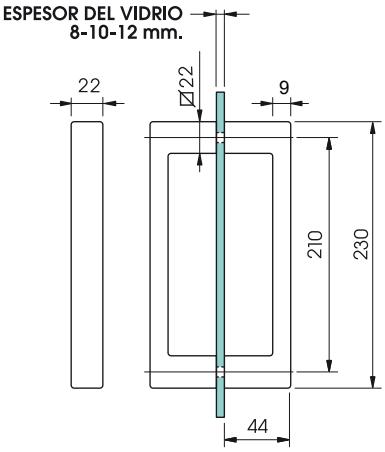

CORTE DEL VIDRIO

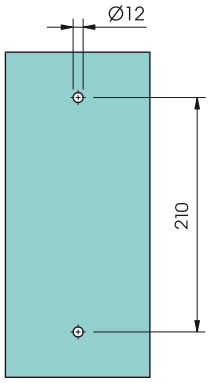

MONTAJE

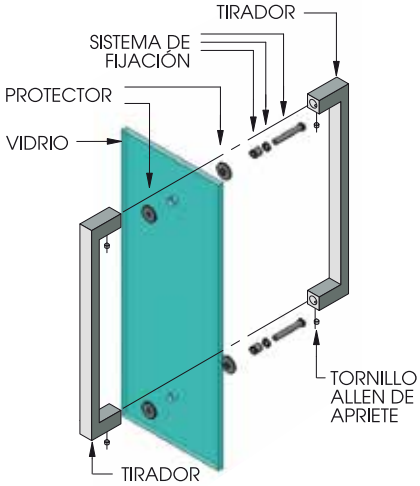

REFERENCIA

T 986 IZARO

JUEGO DE TIRADORES

DISEÑO: FRANCISCO J. MANGADO ARQUITECTO

Espesor del vidrio: 8-10-12 mm.

INOX AISI 316L: mate.

DIMENSIONES

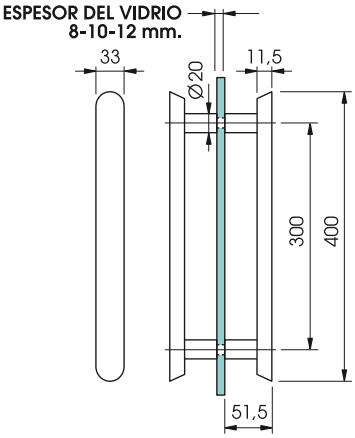

CORTE DEL VIDRIO

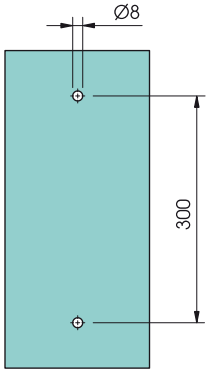

MONTAJE

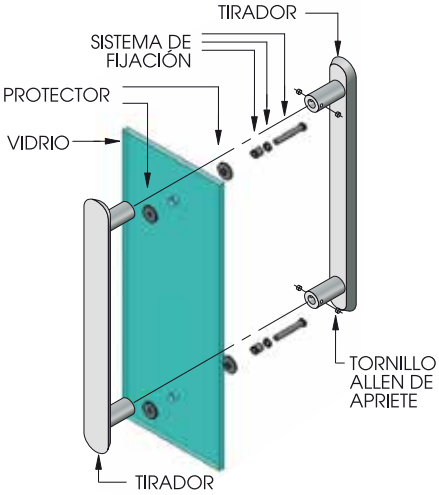

HERRAJES OCARIZ

OCARIZ dispone de la más amplia gama de tiradores-uñeros, pomos, tiradores, accesorios y complementos para instalar tanto en puertas correderas, batientes, de vaivén, bien sean de madera, vidrio, metálicas... CONSULTAR OTROS CATÁLOGOS.

REFERENCIA

T 5221

JUEGO DE TIRADORES

Espesor del vidrio: 8-10-12 mm.

INOX AISI 316L: mate.

DIMENSIONES

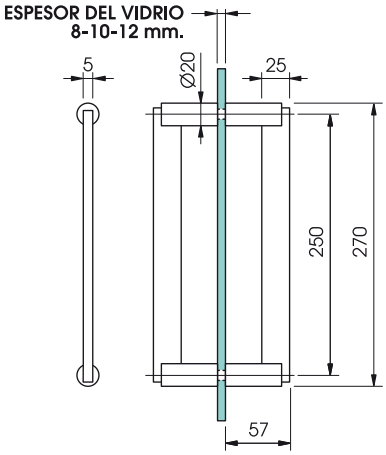

CORTE DEL VIDRIO

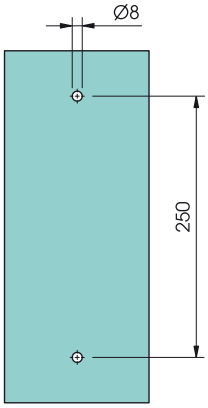

MONTAJE

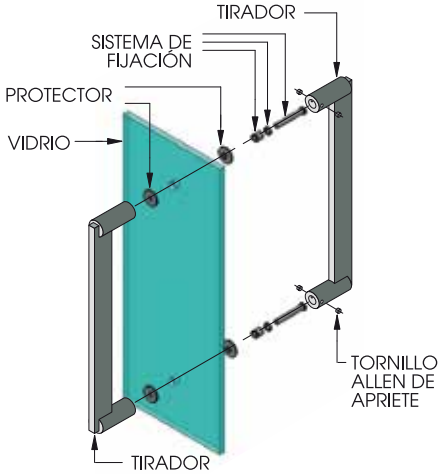

REFERENCIA

T 621

JUEGO DE TIRADORES

Espesor del vidrio: 8-10-12 mm.

LATÓN: oro brillo, oro mate, plata brillo, plata mate y níquel mate.

	T621/280	T621/340
L mm.	280	340
C.C. mm.	240	300

DIMENSIONES

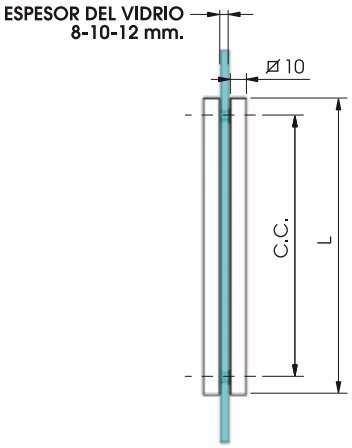

CORTE DEL VIDRIO

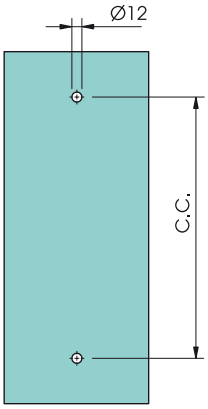

MONTAJE

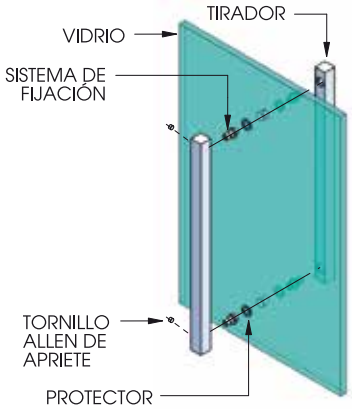

OCARIZ dispone de la más amplia gama de tiradores-uñeros, pomos, tiradores, accesorios y complementos para instalar tanto en puertas correderas, batientes, de vaivén, bien sean de madera, vidrio, metálicas... CONSULTAR OTROS CATÁLOGOS.

REFERENCIA

T 714

JUEGO DE TIRADORES

Espesor del vidrio: 8-10-12 mm.
LATÓN: oro brillo, oro mate, plata brillo, plata mate y níquel mate.
INOX AISI 304: mate.

	LATÓN	INOX AISI 304
Ø mm.	sección ovalada	20
Ø1 mm.	21	20
H mm.	45	61
L mm.	241	220
C.C. mm.	220	200

DIMENSIONES

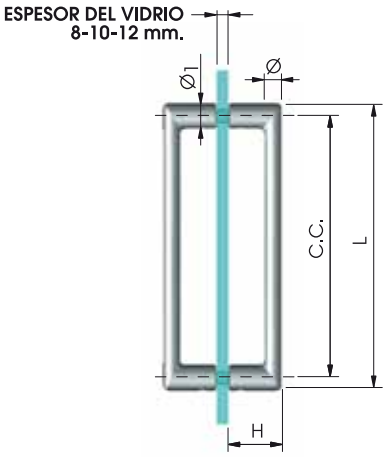

CORTE DEL VIDRIO

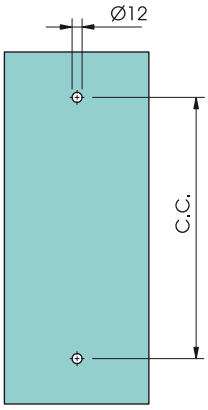

MONTAJE

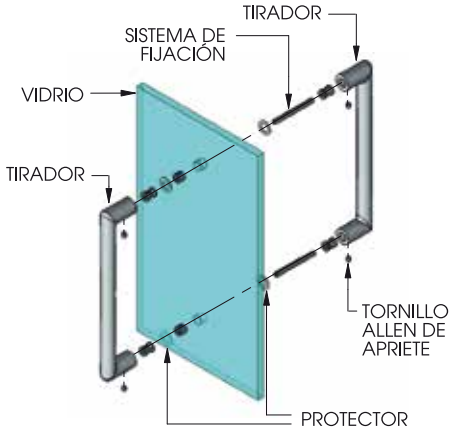

REFERENCIA

2500

JUEGO DE TIRADORES

Espesor del vidrio: 8-10-12 mm.
INOX AISI 304: mate.

	2500/250
Ø mm.	25
R mm.	125
H mm.	75
L mm.	250
B mm.	195
D mm.	31

DIMENSIONES

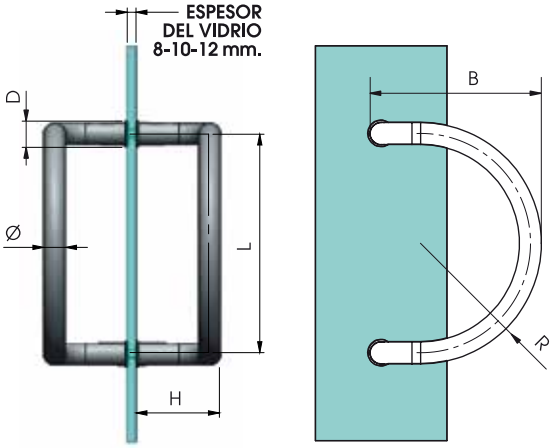

CORTE DEL VIDRIO

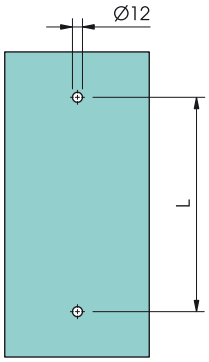

MONTAJE

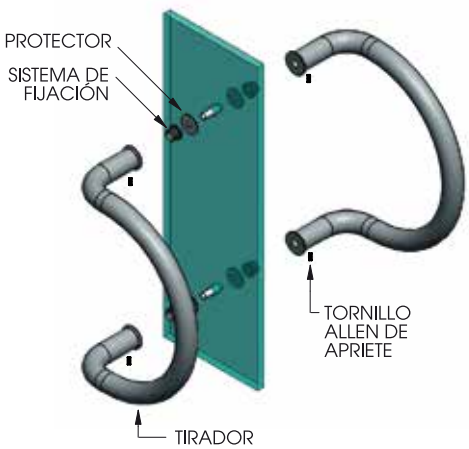

HERRAJES OCARIZ

OCARIZ dispone de la más amplia gama de tiradores-uñeros, pomos, tiradores, accesorios y complementos para instalar tanto en puertas correderas, batientes, de vaivén, bien sean de madera, vidrio, metálicas... CONSULTAR OTROS CATÁLOGOS.

REFERENCIA

2501

JUEGO DE TIRADORES

Espesor del vidrio: 8-10-12 mm.
INOX AISI 304: mate.

	2501/250	2501/300	2501/425
Ø mm.	25	25	32
R mm.	35	35	35
H mm.	75	75	75
L mm.	250	300	425
D mm.	31	31	38

DIMENSIONES

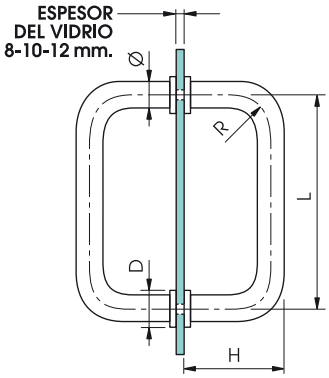

CORTE DEL VIDRIO

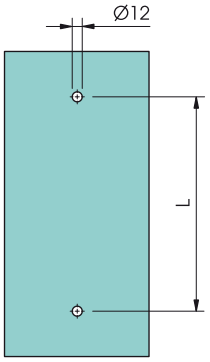

MONTAJE

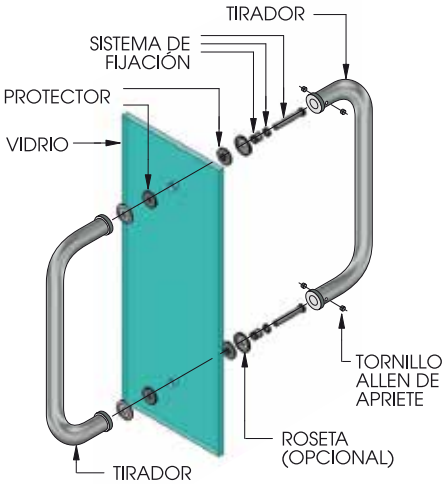

REFERENCIA

2502

JUEGO DE TIRADORES

Espesor del vidrio: 8-10-12 mm.
INOX AISI 304: mate.

	2502/250	2502/300	2502/425
Ø mm.	25	25	32
H mm.	80	80	80
L mm.	250	300	425
D mm.	31	31	38
B mm.	100	100	145

DIMENSIONES

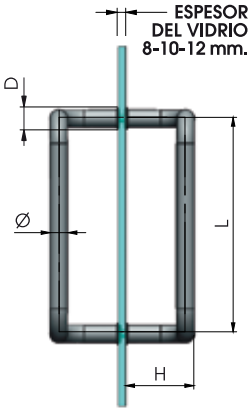

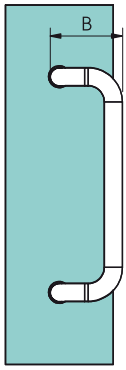

CORTE DEL VIDRIO

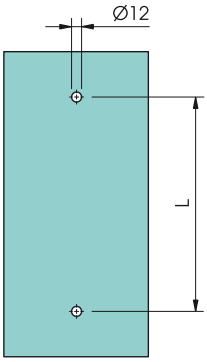

MONTAJE

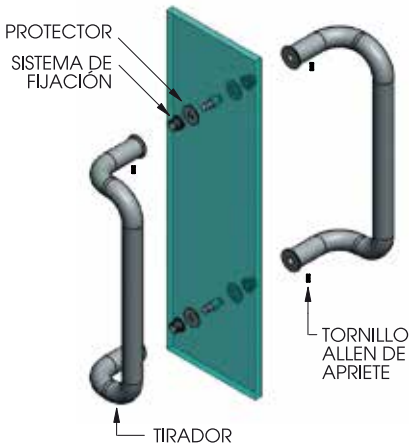

OCARIZ dispone de la más amplia gama de tiradores-uñeros, pomos, tiradores, accesorios y complementos para instalar tanto en puertas correderas, batientes, de vaivén, bien sean de madera, vidrio, metálicas... CONSULTAR OTROS CATÁLOGOS.

REFERENCIA

2503

JUEGO DE TIRADORES

Espesor del vidrio: 8-10-12 mm.
INOX AISI 304: mate.

	2503/300
Ø mm.	25
H mm.	80
L mm.	300
B mm.	150
D mm.	31

DIMENSIONES

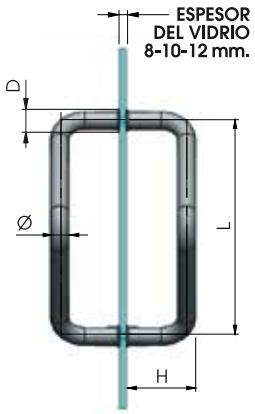

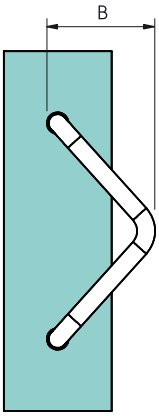

CORTE DEL VIDRIO

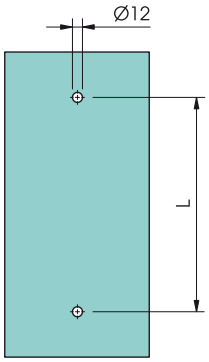

MONTAJE

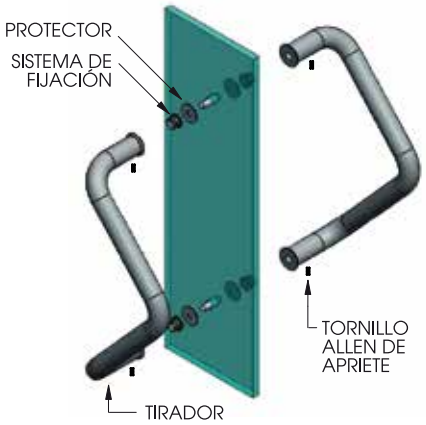

REFERENCIA

2504

JUEGO DE TIRADORES

Espesor del vidrio: 8-10-12 mm.
INOX AISI 304: mate.

	2504/600	2504/1.100	2504/1.800
Ø mm.	32	32	32
Ø1 mm.	25	25	25
H mm.	75	75	75
L mm.	600	1.100	1.800
C.C. mm.	425	900	1.200
D mm.	31	31	31

DIMENSIONES

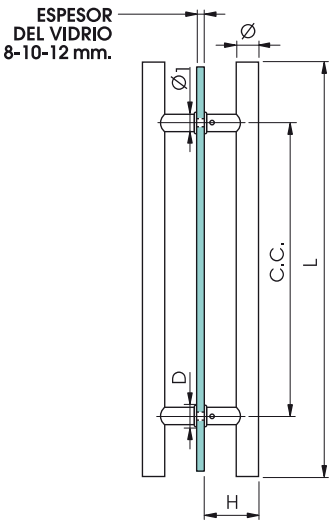

CORTE DEL VIDRIO

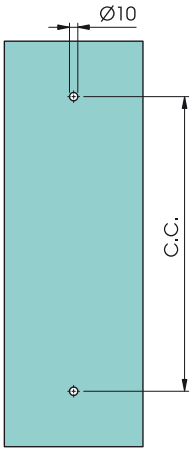

MONTAJE

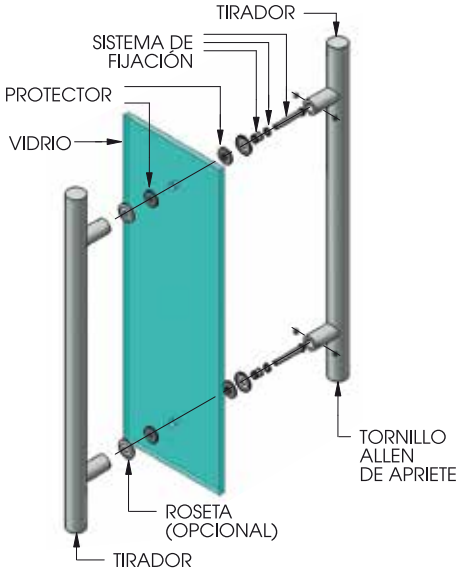

HERRAJES OCARIZ

OCARIZ dispone de la más amplia gama de tiradores-uñeros, pomos, tiradores, accesorios y complementos para instalar tanto en puertas correderas, batientes, de vaivén, bien sean de madera, vidrio, metálicas... CONSULTAR OTROS CATÁLOGOS.

REFERENCIA

2510 y 2511

JUEGO DE TIRADORES CON CERRADURA INCORPORADA

Espesor del vidrio: 8-10-12 mm.
INOX AISI 304: mate.

	2510	2511
D mm.	Ø 35	25x40
L mm.	1500	1500
C.C. mm.	1125	1125
B mm.	75	75
H mm.	96	96
H2 mm.	124	124

DIMENSIONES

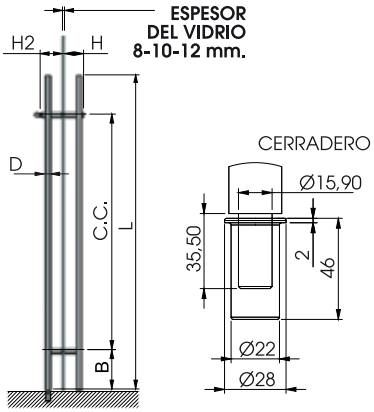

CORTE DEL VIDRIO

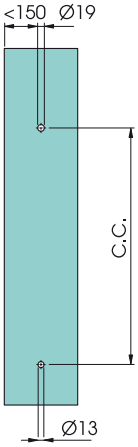

MONTAJE

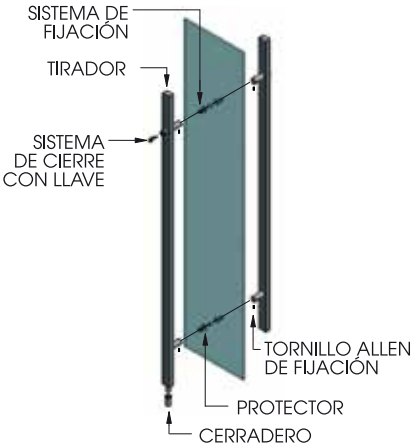

REFERENCIA

2520

JUEGO DE TIRADORES

Espesor del vidrio: 8-10-12 mm.
INOX AISI 304: mate.

	2520/225	2520/325	2520/625	2520/925	2520/1225
H mm.					
L mm.	225	325	625	925	1.225
C.C. mm.	200	300	600	900	1.200

DIMENSIONES

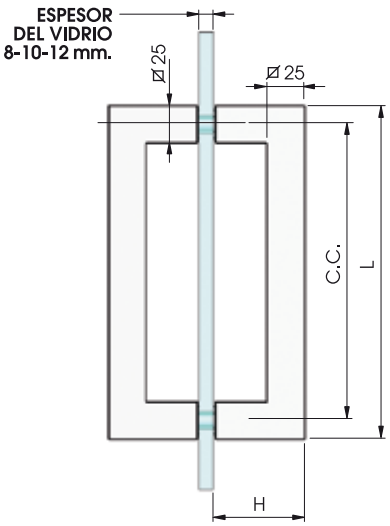

CORTE DEL VIDRIO

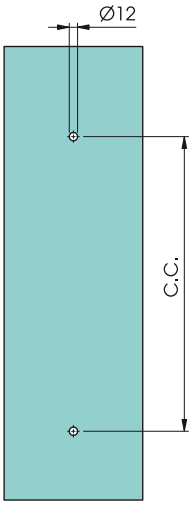

MONTAJE

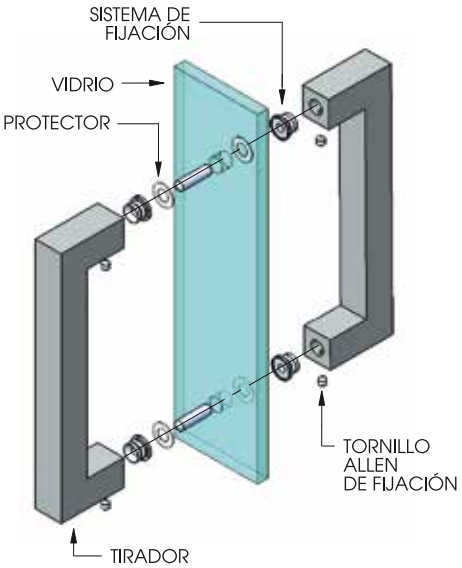

OCARIZ dispone de la más amplia gama de tiradores-uñeros, pomos, tiradores, accesorios y complementos para instalar tanto en puertas correderas, batientes, de vaivén, bien sean de madera, vidrio, metálicas... CONSULTAR OTROS CATÁLOGOS.

www.ocariz.es

DOMICILIO SOCIAL
PORTAL DE BETOÑO, 16
01013 VITORIA-GASTEIZ
TEL. 945 26 34 00
TEL. (INT.) 34-945 26 34 00

APDO./P.O. Box 95
01080 VITORIA-GASTEIZ
ESPAÑA - SPAIN
E-MAIL: ocariz@ocariz.es

FABRICA
CARRETERA DE VERGARA, 17
01013 VITORIA-GASTEIZ